Régie
du bâtiment
Québec
Direction générale de l'inspection

Montréal, 27 Décembre 2019

CYNTHIA FORMANIUK
ABSA
9410 - 20 AVENUE N.W.
EDMONTON ALBERTA
CANADA T6N 0A4

Manufacturer : ALFA VALVOLE SRL
VIALE DEL LAVORO NR.19
CASOREZZO MI
ITALY 20010

Our reference : 951833
Design number : S4270, S4663, S4425, S4831, S4626, S8596, S3847, S8595, S4654, S4500, S4734

Subject: Registration of designs – Confirmation of approval

Madam,

The Régie du bâtiment du Québec (RBQ) informs you that your application for the registration of designs has been evaluated and that the design was registered under the Canadian Registration Number (CRN\NEC) : **0C20154.26**

We bring your attention this requirement of the regulation respecting pressure vessels, and the codes and standards adopted:

- The manufacturer must maintain a valid quality control program to produce according to the CRN.

This notice of approval does not relieve the constructor of his responsibilities with respect to the design or construction of equipment manufactured according to this CRN.

Yours sincerely,

Bureau d'expertise et d'homologation en équipements sous pression

Montréal
545, boul. Crémazie Est, 7e étage
Montréal (Québec) H2M 2V2
Téléphone : 514 873-6459
Sans frais : 1 866 262-2084
www.rbq.gouv.qc.ca

Régie du bâtiment Québec

Direction générale de l'inspection

Montréal, 27 Décembre 2019

CYNTHIA FORMANIUK
ABSA
9410 - 20 AVENUE N.W.
EDMONTON ALBERTA
CANADA T6N 0A4

RECEIVED
JAN 10 2020
ABSA

Fabricant : ALFA VALVOLE SRL
VIALE DEL LAVORO NR.19
CASOREZZO MI
ITALY 20010

Numéro de dossier : 951833
Numéro(s) de dessin (s) : S4270, S4663, S4425, S4831, S4626, S8596, S3847, S8595, S4654, S4500, S4734

Objet : Enregistrement des plans et devis – Confirmation de l'enregistrement

Madame,

La Régie du bâtiment du Québec (RBQ) vous informe que votre demande d'enregistrements de plans et devis a été traitée et que cette conception a été enregistrée sous le numéro d'enregistrement canadien (NEC\CRN) : **0C20154.26**

Nous portons à votre attention cette exigence applicable à la règlementation sur les appareils sous pression et des codes et normes qui y sont associés :

- Le constructeur doit maintenir un système de contrôle de la qualité valide pour fabriquer selon ce NEC.

Le présent avis d'approbation ne dégage pas le constructeur de ses responsabilités quant à la conception ou à la construction des équipements fabriqués selon ce NEC.

Salutations distinguées,

Bureau d'expertise et d'homologation en équipements sous pression

Montréal
545, boul. Crémazie Est, 7e étage
Montréal (Québec) H2M 2V2
Téléphone : 514 873-6459
Sans frais : 1 866 262-2084
www.rbq.gouv.qc.ca

Régie du bâtiment Québec

Statutory Declaration Registration of Fittings

Building Act (B-1.1)
Regulation respecting pressure vessels (B-1.1, r. 6.1)
Boiler, pressure vessel, and pressure piping code (CSA B51)

This declaration must be filled out and sent to the Régie du bâtiment du Québec (RBQ) by pressure fitting manufacturers when they make an application registration for fittings.

For more information on the application registration for fittings, consult the www.rbq.gouv.qc.ca/fittings-pv.

1. Fittings to register

List the fittings included in this declaration and that you wish to register.

N°	Description	Additional information (detail, calculations or approval sheets)
1	Ball valve floating type 2 way	S4270 Rev.1;S3847 Rev.1;S4626 Rev.2;
2	Ball valve floating type 2 way	S4831 Rev.1;S4425 Rev.1;S8596 Rev.0
3	Ball valve trunnion type 2 way	S4654 Rev.1; S45009 Rev.1
4	Ball valve floating type 2 way with jacket	S4663 Rev.1
5	Ball valve floating type 3 way	S8595 Rev.1; S4734 Rev. 1

2. Declaration of the person in charge

The person in charge is someone in a position of authority, such as a vice-president, a plant manager or a chief engineer.

2.1 Design

I, the undersigned, Di Cesare Daniele (Name of the person in charge) General Manager (Title of the person in charge),

from Alfa Valvole Srl (Company's name), located at Viale del Lavoro, 19 - Casorezzo (MI) - Italy (Plant's address)

hereby declare that the above-mentioned fittings and subject to the Regulation respecting pressure installations:

☒ comply with the requirements of the ANSI/ASME codes as to their dimensions, identification, material and purpose

or

☐ are not covered by the ANSI/ASME codes, but are in compliance with _____ (Name of code or standard)

code or standard and are designed according to the best current engineering practice, as proven by the enclosed approval report.

2.2 Manufacturing quality control

I further declare that the manufacture of these fittings is controlled by a quality control program that complies with the requirements of the following code: API Q1/ISO 9001 (Name of code), and has been verified by API Q1 & ISO 9001 Auditors (Authorized agency).

Signature of the person in charge: Date (yyyy-mm-dd): 2019/8/1

3. Declaration of commissioner for oaths

I certify that this declaration has been administered before me, at _____ (Location), on _____ (Date (yyyy-mm-dd)).

Signature of commissioner for oaths:	Date (yyyy-mm-dd):

Stamp the seal:

4. Registration confirmation (for RBQ's use only)

As far as I know, this application complies with the requirements of the Act and with standard CSA B51, Part 1, section 4.2, and is accepted for registration in the class _____.

This registration expires in ten (10) years after the date of registration indicated above, and it must be validated again after this period.

Canadian registration number (CRN):	Registration date (yyyy-mm-dd):
0C20154.26	DEC 2 3 2019

Documents to attach

Any application registration for fittings must include these documents:

- Statutory Declaration Registration of Fittings (2 copies)
- Detailed calculations or burst test report (1 copy)
- Detailed technical drawings or catalogues (2 copies)
- Example of the manufacturer's marking (1 copy)
- Proof that a valid and approved quality control program has been implemented (1 copy)
- Form Application for design registration (1 copy)

Sending the form

This declaration is mandatory in order to submit an application registration of fittings.

Application registration for fittings must only be sent by mail to this address:
Bureau d'expertise et d'homologation en équipements sous pression
Régie du bâtiment du Québec
545, boulevard Crémazie Est, 7e étage
Montréal (Québec) H2M 2V2

AUTHENTICATION OF SIGNATURE

I the undersigned, SIMONETTA TRIMARCHI, Notary at SESTO SAN GIOVANNI, hereby certify that on august 1, 2019 there appeared before me Mr. Daniele Di Cesare born in Rieti (RI) on 24th June 1974, who is known to me personally (whose identity was proved to me by Identity Booklet (Identity card) No AT 0910854 issued by City of Contigliano (Rieti) on 19th December 2012), and signed of his own free the attached document necessary for the Canadian registration number.

In witness whereof I hereby authenticate the signature of Mr. Daniele Di Cesare by my own signature and seal this with my stamp.

Cernusco sul Naviglio, Via Cavour 6/D, august 1, 2019.

SIMONETTA TRIMARCHI DI FRANCESCO NOTAIO IN SESTO SAN GIOVANNI

OC20154.26

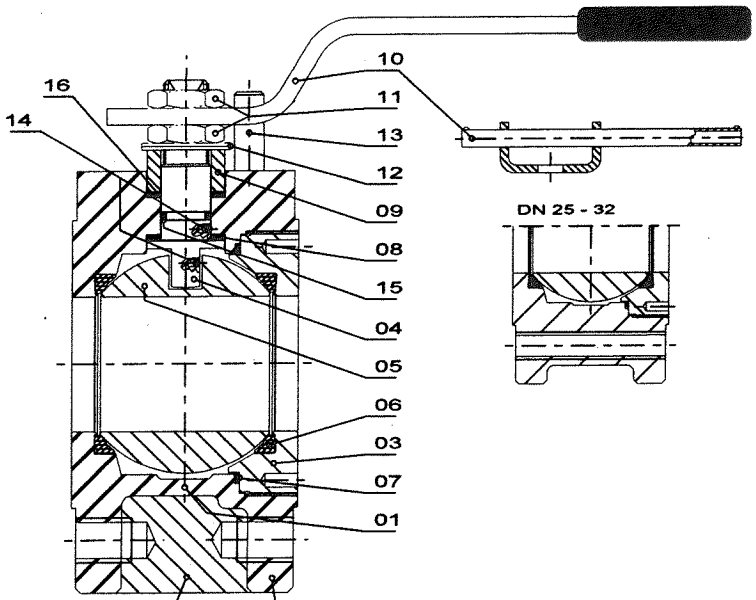

ESECUZIONE da barra — **ESECUZIONE da fusione**

LIMITI DI IMPIEGO / Use Limits						
MODELLO Model	ALFA 10N ALFA 10NF PN10/40 ANSI150	ALFA 10N ANSI300	ALFA 10HP PN64 PN100 ANSI600			
DIAMETRI NOMINALI / Nominal Sizes	32 - 125	32 - 125	32 - 100			
Pressione Max. Esercizio Tamb. (bar) Maximum Working Press. Tamb. (bar)	40	51	102 63 DN > 80			
Pressione Max. Esercizio Tmax. (bar) Maximum Working Press. Tmax. (bar)	8	15	80			
Pressione Progetto PS (bar) Design Pressure PS (bar)	44	58	112 71 DN > 80			
Temperatura Max. TS (°C) Max. Working Temperature TS (°C)	1½"- 2" 200°C 2½"- 3" 180°C 4" - 5" 160°C	1½"- 2" 200°C 2½"- 3" 180°C 4" - 5" 160°C	1½"- 2" 90°C 2½"- 4" 70°C			
Temperatura Min. TSmin. (°C) Min. Working Temperature TSmin (°C)	-29°C per A105 -40°C per A350LF2 Classe 2 -40°C per corpi inox senza controllo della tenacità	} con controllo della tenacità a temp. TR quando inferiore a 21°C with impact test at temperature TR when lower of 21°C				
Temp. Min. Verifica Resilienza TR (°C) Temp. of Impact Test Verification TR (°C)	In Accordo alla normativa EN13345-2 par. 4.1.6 e Annex B According to the Standard EN13345-2 par. 4.1.6 and Annex B					

SPESSORI / Thickness: ANSI B16.34 / ASME VIII Div.1 / DIN 3840
DIMENSIONI / Base Dimensions: ANSI B16.34 / API 6D / BS EN ISO 17292

ESTREMITA' FLANGIATE Flanged Ends	ANSI B16.5 EN 1092-1
RISALTO FLANGE DI ESTREMITA' Facing	ANSI B16.5 RF - LF/SF - LM/SM - LG/SG - LT/ST EN 1092-1: Type A (Flat Face), Type B1 & B2 (Raised Face) Type C (Tongue), Type D (Groove) Type E (Spigot), Type F (Recess)
SCARTAMENTI Face to Face	STANDARD INTERNO Manufacturer Standard

ATTACCO ATTUATORE / Top Drilling: ISO 5211 / EN 12116

COMANDO Operator	ALFA 10N ALFA 10NF PN10/40 ANSI150	ALFA 10N ANSI300	ALFA 10HP PN64 PN100 ANSI600			
RIDUTTORE MANUALE / Gear	—	—	DN = 100			

ESECUZIONE DA FUSIONE / Casting Execution			
MODELLO Model	ALFA 10NF PN10/40 ANSI150	ALFA 10NF ANSI300	ALFA 10HP PN64 PN100 ANSI600
FUSIONI / Casting	32 - 125	—	—

0C20154.26

FLUIDI Media	Liquidi e Gas Gruppo 1 (Pericolosi) Dir. 2014/68/UE "PED", art. 13 - CATEGORIA III Group 1 (Dangerous) 2014/68/UE "PED", art. 13 Liquids and Gases - Category III
INCENDIO ESTERNO / Fire Safe	EN 10497 / API Spec.6FA / API Std. 607
CONTROLLO EMISSIONI / Emissions	TA-LUFT
COLLAUDO FINALE / Final Test	BS EN ISO 17292 / API6D / API 598 / EN 12266-1 / ISO 5208
CARICHI SIMULTANEI Simultaneous loading	Pressione, Flessione delle Linee, Carichi Assiali delle Linee Inside Pressure, Bending, Axial Loads from piping
CARICHI DA VENTO / TERREMOTO Earthquake / Wind Loads	Non Applicabili secondo ASME III Subsect.NB Not Applicable according to ASME III Subsect.NB
FATICA DA AVVIAMENTI Pressure Cycling Fatigue	Non Applicabili secondo ASME III Subsect.NB Not Applicable according to ASME III Subsect.NB
FATICA DA OSCILLAZIONI DI PRESSIONE Pressure Oscillation Fatigue	Non Applicabili secondo ASME III Subsect.NB Not Applicable according to ASME III Subsect.NB
NUMERO MAX. ORE DI ESERCIZIO Valve Life	Funzione delle reali condizioni di esercizio ma non superiore a: Function of actual working conditions but not longer than: - 100.000 ore con interventi periodici / hours with periodics interventions - 1.500 cicli pressurizzazione-depressurizzazione per corpi in acciaio al carbonio cycles of valve pressurizing and de-pressurizing with carbon steel bodies - 13.000 cicli pressurizzazione-depressurizzazione per corpi in acciaio inossidabile cycles of valve pressurizing and de-pressurizing with stainless steel bodies - 50.000 cicli di apertura-chiusura / open-close cycles
SOVRASPESSORE per CORROSIONE Corrosion overthickness	5 mm (solo valvole acciaio al carbonio / carbon steel only)

MATERIALI DI COSTRUZIONE / Materials of construction							
16	*	BUSSOLA	WASHER	P.T.F.E.	P.T.F.E.	GRAPHOIL	2.1
15	*	O-RING STELO	STEM O-RING	VITON 75 Shore	VITON 75 Shore	VITON 75 Shore	2.1
14		DISP. ANTISTATICO	ANTISTATIC DEVICE	AISI 304	AISI 316	AISI 304	—
13		DISP. D'ARRESTO	STOP DEVICE	AISI 316	AISI 316	Cl.8.8 EN ISO 898-1 zincato	—
12		MOLLA A TAZZA	SPRING WASHER	AISI 316	AISI 316	51CrV4 EN 10083-3 zincato	—
11		DADO/CONTRODADO	NUT/LOCK NUT	A4-70	A4-70	Cl.8 EN ISO 898-6 zincato	—
10		LEVA	LEVER	S235JR EN 10025-2 zincata	S235JR EN 10025-2 zincata	S235JR EN 10025-2 zincata	—
09		PREMIGUARNIZIONE	GLAND	ASTM A479 Tp.316	ASTM A479 Tp.316	11SMnPb37 (1.0737) EN 10087 zincato	—
08	*	BUSSOLA	WASHER	P.T.F.E.	P.T.F.E.	P.T.F.E. + Graphite	2.1
07	*	GUARNIZIONE CORPO	BODY GASKET	P.T.F.E.	P.T.F.E.	P.T.F.E. + Graphite	2.1
06	*	SEDI	SEATS	P.T.F.E. / R.P.T.F.E. / P.T.F.E.+A.M. / P.T.F.E+grafite DEVLON (DIN 100) PEEK (DIN 50)	P.T.F.E. / R.P.T.F.E. / P.T.F.E.+A.M. / P.T.F.E+grafite DEVLON (DIN 100) PEEK (DIN 50)	P.T.F.E. / R.P.T.F.E. / P.T.F.E.+A.M. / P.T.F.E+grafite DEVLON (DIN 100) PEEK (DIN 50)	2.1
05	*	SFERA	BALL	ASTM A182 / A479 Tp.304-304L ASTM A351 CF8	ASTM A182 / A479 Tp.316-316L ASTM A351 CF8M ASTM B574 Tp.UNS N10276 ASTM B425 Tp.UNS N08825	ASTM A182 / A479 Tp.304-304L ASTM A182 / A479 Tp.316-316L ASTM A351 CF8 / CF8M ASTM B164 Tp.UNS N04400	3.1
04	*	STELO	STEM	ASTM A182 F316 HB > 180 ASTM A479 F316 DIN 80 ASTM A479 S41000 ASTM A182 F51 ASTM A564 Tp.630 (17-4 PH)	ASTM A182 F316 HB > 180 ASTM A479 F316 DIN 80 ASTM B574 Tp.UNS N10276 ASTM B425 Tp.UNS N08825 ASTM A182 F51 ASTM A564 Tp.630 (17-4 PH)	ASTM A479 S41000 ASTM A182 F6a Cl.2 ASTM A182 F316 HB > 180 ASTM A479 F316 DIN 80 ASTM B865 Tp.UNS N05500 ASTM A182 F51 ASTM A564 Tp.630 (17-4 PH)	3.1 / 3.2
03 01		CHIUSURA CORPO + LATERALE	CLOSURE BODY + CONNECTOR	ASTM A479 Tp.304	ASTM A479 Tp.316 ASTM B574 Tp.UNS N10276 ASTM B425 Tp.UNS N08825	ASTM A105 ASTM A350 LF2 ASTM A216 WCB	3.1
POS	Ricambi / Spares	PARTICOLARI	PART NAME				Certificato EN 10204 Material Certificate EN 10204

CE

Notified Body Identification No.
0948

INDICE	DATA	FIRMA	NOTE	INDICE	DATA	FIRMA	NOTE
1	15/11/01		Modifica generale	3	09/02/17		Aggiornato materiali valvole
0	15/10/01		Prima emissione	2	30/09/15		Modifica generale

MODIFICHE

	DISEGNATO	CONTROLLATO	APPROVATO	DISEGNO DIMOSTRATIVO	PESO
DATA	09/02/17	09/02/17	10/02/17		SUPERFICE
FIRMA	G.M.	F.P.	M.G.		

DESCRIZIONE: DISEGNO RAPPRESENTATIVO FAMIGLIA WAFER FLOTTANTI - Piano prodotto PP 10

WAFER BALL VALVES REPRESENTATIVE DRAWING - Product plan PP 10

ALFA VALVOLE
A Unit of IDEX Corporation

SCALA: ---
DIS. N° S4270
Sh. 1 of 4

PROPRIETÀ RISERVATA - A TERMINE DELLE VIGENTI LEGGI QUESTO DOCUMENTO NON POTRÀ ESSERE COPIATO, RIPRODOTTO O COMUNICATO AD ALTRE DITTE SENZA NOSTRA AUTORIZZAZIONE SCRITTA.

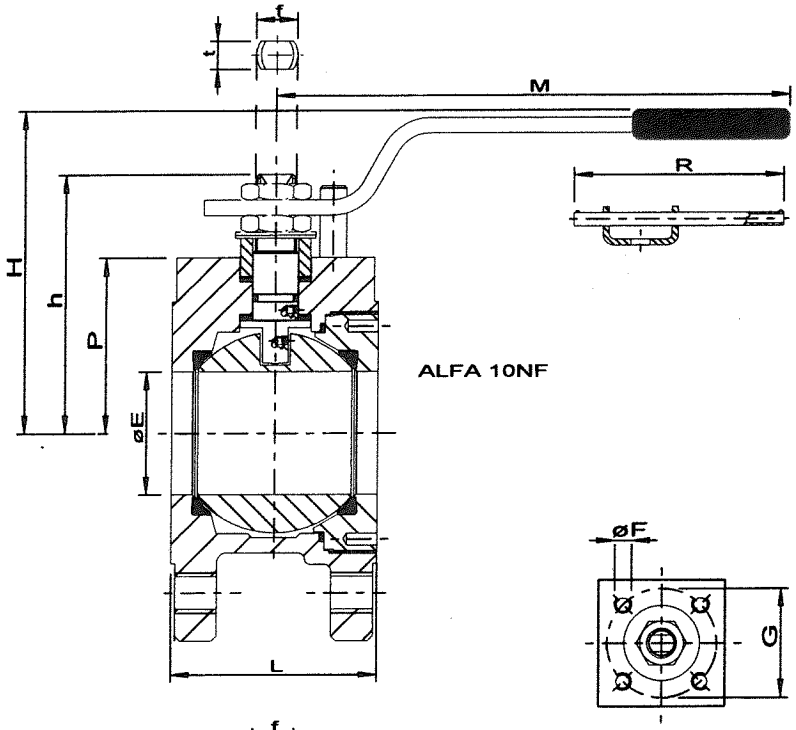

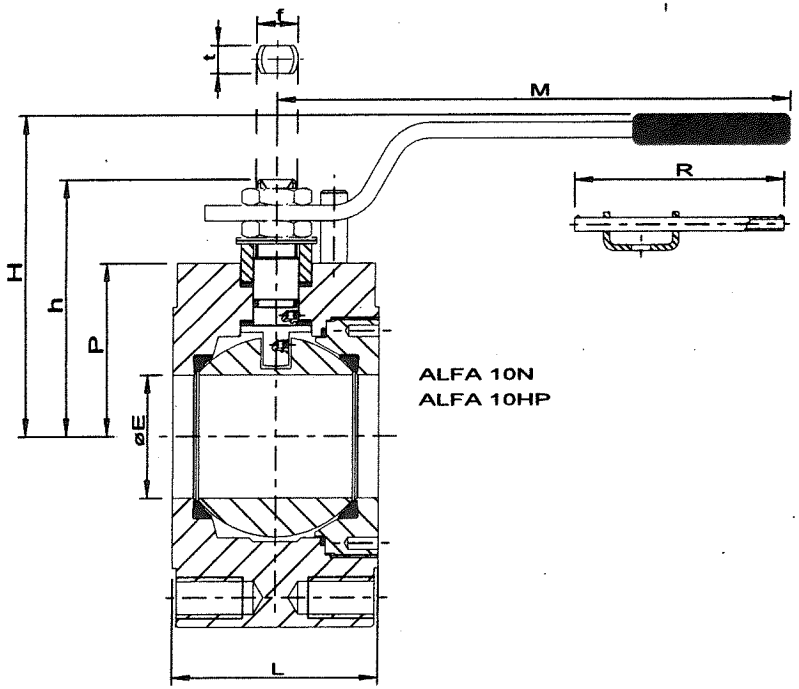

DIMENSIONI - DIMENSIONS - DIMENSIONS - ABMESSUNGEN

ALFA 10NF — PN 10-40 / ANSI 150-300

DN	32	40	50	65	80	100	125
Ø"	1.1/4"	1.1/2"	2"	2.1/2"	3"	4"	5"
ØE	29	38	48	64	76	95	118
L	51	63	83	107	120	152	180
M/R	180/-	275/-	275/-	380/-	380/-	440/500	440/500
H	90	118	128	139	144	200	212
h	73	96	103	122	128	157	167
P	48	63	68,5	82	88,5	103	117,5
f/t	12/8	16/10	16/10	22/14	22/14	30/18	30/18
Kg	3	4,5	5,8	10	13	19,5	30
ISO 5211	F03	F05	F05	F07	F07	F10	F10
ØF	M5	M6	M6	M8	M8	M10	M10
G	36	50	50	70	70	102	102
Stem Shear (Nm)	37,5	102,5	102,5	178,6	178,6	433,6	433,6

ALFA 10N — PN 10-40 / ANSI 150-300

DN	32	40	50	65	80	100	125
Ø"	1.1/4"	1.1/2"	2"	2.1/2"	3"	4"	5"
ØE	29	38	48	64	76	95	118
L	51	63	83	107	120	152	180
M/R	180/-	275/-	275/-	380/-	380/-	440/500	440/500
H	90	118	128	139	144	200	212
h	73	96	103	122	128	157	167
P	48	63	68,5	82	88,5	103	117,5
f/t	12/8	16/10	16/10	22/14	22/14	30/18	30/18
Kg	4	6,5	10	17	20,5	33,5	48
ISO 5211	F03	F05	F05	F07	F07	F10	F10
ØF	M5	M6	M6	M8	M8	M10	M10
G	36	50	50	70	70	102	102
Stem Shear (Nm)	37,5	102,5	102,5	178,6	178,6	433,6	433,6

ALFA 10N / ALFA 10HP — PN 64-100 / ANSI 600

DN		32	40	50	65	80	100
Ø"		1.1/4"	1.1/2"	2"	2.1/2"	3"	4"
ØE		29	38	48	64	76	95
L		75	85	100	125	150	185
M/R		275/-	380/-	380/-	440/500	440/500	-/800
H		115	127	135	160	180	250
h		73	96	101	122	128	151
P	PN64	53	65	75	93	97,5	107
	PN100	65	65	75	95,5	105	115
	ANSI600	53	65	75	85	95	121,5
f/t		16/10	22/14	22/14	30/18	30/18	45/30
Kg		9	10	19	31	40	67
ISO 5211		F05	F07	F07	F10	F10	F14
ØF		M6	M8	M8	M10	M10	M16
G		50	70	70	102	102	140
Stem Shear (Nm)		102,5	178,6	178,6	433,6	433,6	1749

OC20154.26

Notified Body Identification No.
0948

Indice	Data	Firma	Note	Indice	Data	Firma	Note
1	15/11/01		Modifica generale	3	09/02/17		Aggiornato materiali valvole
0	15/10/01		Prima emissione	2	30/09/15		Modifica generale

MODIFICHE

	DISEGNATO	CONTROLLATO	APPROVATO	DISEGNO DIMOSTRATIVO	PESO
DATA	09/02/17	09/02/17	09/02/17		SUPERFICE
FIRMA	G.M.	F.P.	M.G.		

DESCRIZIONE: DISEGNO RAPPRESENTATIVO FAMIGLIA WAFER FLOTTANTI - Piano prodotto PP 10

WAFER BALL VALVES REPRESENTATIVE DRAWING - Product plan PP 10

ALFA VALVOLE
A Unit of IDEX Corporation

SCALA: ---
DIS. N°: S4270
Sh. 2 of 4

PROPRIETÀ RISERVATA - A TERMINI DELLE VIGENTI LEGGI QUESTO DOCUMENTO NON POTRÀ ESSERE COPIATO, RIPRODOTTO O COMUNICATO AD ALTRE O A DITTE SENZA NOSTRA AUTORIZZAZIONE SCRITTA.

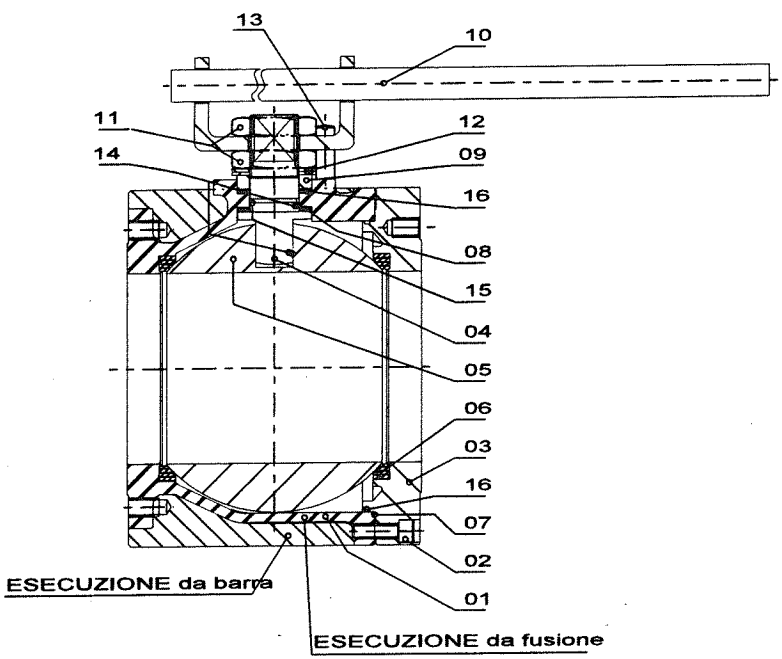

LIMITI DI IMPIEGO / Use Limits					
MODELLO Model	ALFA 10N ALFA 10NF PN10/16 ANSI150	ALFA 10N ALFA 10NF PN25 PN40	ALFA 10NF ANSI300		
DIAMETRI NOMINALI /Nominal Sizes	100 - 150 - 200	100 - 150 - 200	200		
Pressione Max. Esercizio Tamb. (bar) Maximum Working Press. Tamb. (bar)	40	40 25 DN 200	51		
Pressione Max. Esercizio Tmax. (bar) Maximum Working Press. Tmax. (bar)	8	8	15		
Pressione Progetto PS (bar) Design Pressure PS (bar)	44	44 27 DN 150 - 200	56		
Temperatura Max. TS (°C) Max. Working Temperature TS (°C)	4" - 6" 160°C 8" 120°C	4" - 6" 160°C 8" 120°C	6" 160°C 8" 120°C		
Temperatura Min. TSmin. (°C) Min. Working Temperature TSmin (°C)	-29°C per A105 -40°C per A350LF2 Classe 2 -40°C per corpi inox senza controllo della tenacità	con controllo della tenacità a temp. TR quando inferiore a 21°C with impact test at temperature TR when lower of 21°C			
Temp. Min. Verifica Resilienza TR (°C) Temp. of Impact Test Verification TR (°C)	In Accordo alla normativa EN13345-2 par. 4.1.6 e Annex B According to the Standard EN 3445-2 par. 4.1.6 e Annex B				

SPESSORI /Thickness
DIMENSIONI /Base Dimensions ANSI B16.34 / ASME VIII Div.1 / DIN 3840
ANSI B16.34 / API 6D / BS EN ISO 17292

ESTREMITA' FLANGIATE Flanged Ends	ANSI B16.5 EN 1092-1
RISALTO FLANGE DI ESTREMITA' Facing	ANSI B16.5 RF - LF/SF - LM/SM - LG/SG - LT/ST EN 1092-1: Type A (Flat Face), Type B1 & B2 (Raised Face) Type C (Tongue), Type D (Groove) Type E (Spigot), Type F (Recess)
SCARTAMENTI Face to Face	STANDARD INTERNO Manufacturer Standard

ATTACCO ATTUATORE/Top Drilling ISO 5211 / EN 12116

COMANDO Operator	ALFA 10N ALFA 10NF PN10/16 ANSI150	ALFA 10N ALFA 10NF PN25 PN40	ALFA 10N ANSI300	ALFA 10HP PN64 PN100 ANSI600		
RIDUTTORE MANUALE/Gear	DN ≥200	DN ≥150	DN ≥150	DN = 100		

MODELLO Model	ALFA 10NF PN10/16 ANSI150	ALFA 10NF ANSI300	ALFA 10HP PN64 PN100 ANSI600
FUSIONI / Casting	100-150-200	150	---

0C20154.26

FLUIDI Media	Liquidi e Gas Gruppo 1 (Pericolosi) Dir. 2014/68/UE "PED", art. 13 - CATEGORIA III Group 1 (Dangerous) 2014/68/UE "PED", art. 13 Liquids and Gases - Category III
INCENDIO ESTERNO/Fire Safe	EN 10497 / API Spec.6FA / API Std. 607
CONTROLLO EMISSIONI/Emissions	TA-LUFT
COLLAUDO FINALE/Final Test	BS EN ISO 17292 / API6D / API 598 / EN 12266-1 / ISO 5208
CARICHI SIMULTANEI Simultaneous loading	Pressione, Flessione delle Linee, Carichi Assiali delle Linee Inside Pressure, Bending, Axial Loads from piping
CARICHI DA VENTO / TERREMOTO Earthquake / Wind Loads	Non Applicabili secondo ASME III Subsect.NB Not Applicable according to ASME III Subsect.NB
FATICA DA AVVIAMENTI Pressure Cycling Fatique	Non Applicabili secondo ASME III Subsect.NB Not Applicable according to ASME III Subsect.NB
FATICA DA OSCILLAZIONI DI PRESS. Pressure Oscillation Fatique	Non Applicabili secondo ASME III Subsect.NB Not Applicable according to ASME III Subsect.NB
NUMERO MAX. ORE DI ESERCIZIO Valve Life	Funzione delle reali condizioni di esercizio ma non superiore a: Function of actual working conditions but not longer than: - 100.000 ore con interventi periodici / hours with periodics interventions - 1.500 cicli pressurizzazione-depressurizzazione per corpi in acciaio al carbonio cycles of valve pressurizing and de-pressurizing with carbon steel bodies - 13.000 cicli pressurizzazione-depressurizzazione per corpi in acciaio inossidabile cycles of valve pressurizing and de-pressurizing with stainless steel bodies - 50.000 cicli di apertura-chiusura / open-close cycles
SOVRASPESSORE per CORROSIONE Corrosion overthickness	5 mm (solo valvole acciaio al carbonio / carbon steel only)

MATERIALI DI COSTRUZIONE / Materials of construction

POS	Ricambi Spares	PARTICOLARI	PART NAME				Certificato EN 10204 Material Certificate EN 10204
16	*	BUSSOLA ESTERNA	EXTERNAL WASHER	P.T.F.E.	P.T.F.E.	GRAPHOIL	2.1
15	*	O-RING STELO	STEM O-RING	VITON 90 Shore	VITON 90 Shore	VITON 90 Shore	2.1
14		DISP. ANTISTATICO	ANTISTATIC DEVICE	AISI 304	AISI 316	AISI 304	---
13		DISP. D'ARRESTO	STOP DEVICE	AISI 316	AISI 316	Cl.8.8 EN ISO 898-1 zincato	---
12		MOLLA A TAZZA	SPRING WASHER	AISI 316	AISI 316	51CrV4 EN 10083-3 zincato	---
11		DADO/CONTRODADO	NUT/LOCK NUT	A4-70	A4-70	Cl.8 EN ISO 898-6 zincato	---
10		LEVA	LEVER	S235JR EN 10025-2 zincata	S235JR EN 10025-2 zincata	S235JR EN 10025-2 zincata	---
09		PREMIGUARNIZIONE	GLAND	ASTM A479 Tp.316	ASTM A479 Tp.316	11SMnPb37 (1.0737) EN 10087 zincato	---
08	*	BUSSOLA INTERNA	INTERNAL WASHER	P.T.F.E.	P.T.F.E.	P.T.F.E. + Grafite	2.1
07	*	GUARNIZIONE CORPO	BODY GASKET	P.T.F.E.	P.T.F.E.	P.T.F.E. + Grafite	2.1
06	*	SEDI	SEATS	P.T.F.E. / R.P.T.F.E. / P.T.F.E.+A.M. / P.T.F.E.+grafite PEEK (DN≤ 50) DEVLON (DN> 100)	P.T.F.E. / R.P.T.F.E. / P.T.F.E.+A.M. / P.T.F.E.+grafite PEEK (DN≤ 50) DEVLON (DN> 100)	P.T.F.E. / R.P.T.F.E. / P.T.F.E.+A.M. / P.T.F.E.+grafite PEEK (DN≤ 50) DEVLON (DN> 100)	2.1
05	*	SFERA	BALL	ASTM A182 Tp.304-304L ASTM A479 Tp. 304-304L ASTM A351 CF8	ASTM A182 / A479 Tp.316-316L ASTM A351 CF8M ASTM B574 Tp.UNS N10276 ASTM B425 Tp.UNS N08825	ASTM A182 / A479 Tp.304-304L ASTM A182 / A479 Tp.316-316L ASTM A351 CF8 / CF8M ASTM B164 Tp.UNS N04400	3.1
04	*	STELO	STEM	ASTM A182 F51 ASTM B564 Tp.630 (17-4 PH)	ASTM A182 F51 ASTM B564 Tp.630 (17-4 PH) ASTM B574 Tp.UNS N10276 ASTM B425 Tp.UNS N08825	ASTM A479 S41000 ASTM A182 F6a Cl.2 ASTM A182 F51 ASTM B164 Tp.UNS N04400 ASTM B564 Tp.630 (17-4 PH)	3.1 / 3.2
02		VITE CORPO	SCREW	A4-70	A4-70	Cl.8.8 EN ISO 898-1 zincato	2.2
03 01		CHIUSURA CORPO + LATERALE	CLOSURE BODY + CONNECTOR	ASTM A479 Tp.304	ASTM A479 Tp.316 ASTM A574 Tp.UNS N10276 ASTM B425 Tp.UNS N08825	ASTM A105 ASTM A350 LF2 ASTM A216 WCB	3.1

Notified Body Identification No.
0948

INDICE	DATA	FIRMA	NOTE	INDICE	DATA	FIRMA	NOTE
1	15/11/01		Modifica generale	3	09/02/17		Aggiornato materiali valvole
0	15/10/01		Prima emissione	2	30/09/15		Modifica generale

MODIFICHE

	DISEGNATO	CONTROLLATO	APPROVATO	DISEGNO DIMOSTRATIVO	PESO
DATA	09/02/17	09/02/17	10/02/17		SUPERFICE
FIRMA	G.M.	F.P.	M.G.		

DESCRIZIONE DISEGNO RAPPRESENTATIVO FAMIGLIA WAFER FLOTTANTI - Piano prodotto PP 10

WAFER BALL VALVES REPRESENTATIVE DRAWING - Product plan PP 10

ALFA VALVOLE
A Unit of IDEX Corporation

SCALA ---
DIS. N° S4270
Sh. 3 of 4

PROPRIETÀ RISERVATA - A TERMINE DELLE VIGENTI LEGGI QUESTO DOCUMENTO NON POTRÀ ESSERE COPIATO, RIPRODOTTO COMUNICATO AD ALTRE DITTE SENZA NOSTRA AUTORIZZAZIONE SCRITTA.

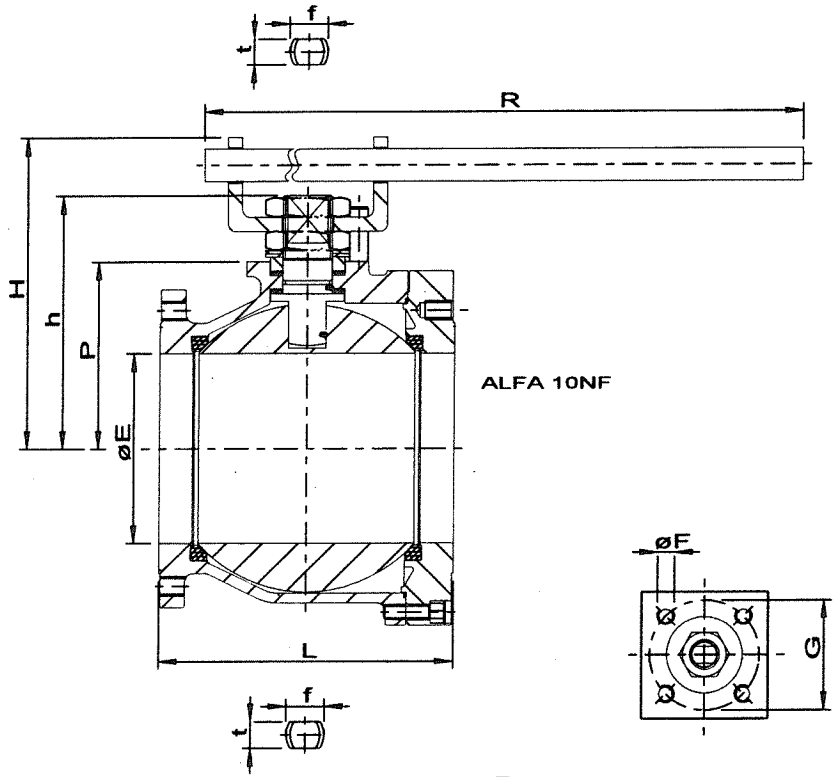

DIMENSIONI - DIMENSIONS - DIMENSIONS - ABMESSUNGEN

ALFA 10NSI 150-300 PN 10-40

DN	100	150	200
Ø"	4"	6"	8"
ØE	95	152	203
L	152	240	314
R	500	800	800
H	200	265	320
h	157	220	270
P	103	153	200
f/t	30/18	45/30	52/30
Kg	22	69	132
ISO 5211	F10	F14	F14
ØF	M10	M16	M16
G	102	140	140
Stem Shear (Nm)	433,6	1749	2844

ALFA 10NSI 150-300 PN 10-40

DN	100
Ø"	4"
ØE	95
L	152
R	500
H	200
h	157
P	103
f/t	30/18
Kg	33,5
ISO 5211	F10
ØF	M10
G	102
Stem Shear (Nm)	433,6

0C20154.26

Notified Body Identification No.
0948

INDICE	DATA	FIRMA	NOTE	INDICE	DATA	FIRMA	NOTE
1	15/11/01		Modifica generale	3	09/02/17		Aggiornato materiali valvola
0	15/10/01		Prima emissione	2	30/09/15		Modifica generale

MODIFICHE

	DISEGNATO	CONTROLLATO	APPROVATO	DISEGNO DIMOSTRATIVO	PESO
DATA	09/02/17	09/02/17	10/02/17		SUPERFICE
FIRMA	G.M.	F.P.	M.G.		

DESCRIZIONE DISEGNO RAPPRESENTATIVO FAMIGLIA WAFER FLOTTANTI - Piano Prodotto PP 10

WAFER BALL VALVES REPRESENTATIVE DRAWING - Product Plan PP 10

ALFA VALVOLE
A Unit of IDEX Corporation

SCALA ---

DIS. N° S4270

Sh. 4 of 4

PROPRIETA' RISERVATA - A TERMINE DELLE VIGENTI LEGGI QUESTO DOCUMENTO NON POTRA' ESSERE COPIATO, RIPRODOTTO O COMUNICATO AD ALTRE DITTE SENZA NOSTRA AUTORIZZAZIONE SCRITTA

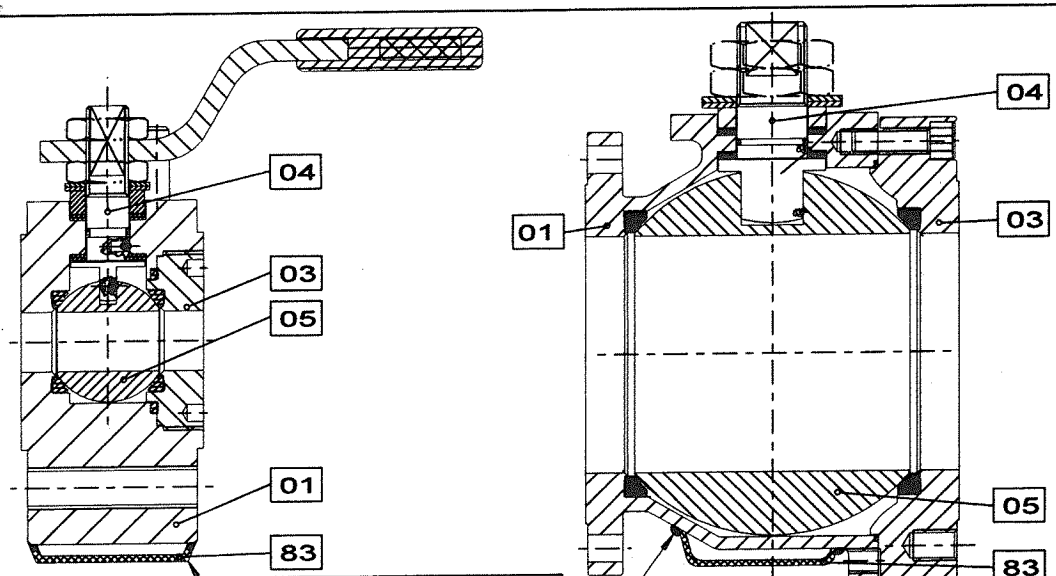

Materiali 1.1/1.2 (Body & Jacket):
WPS 12/02 - PQR 12/02 (ASME)
WPS 04/10 - PQR 0161-2010 R1 (EN)

Materiali 8.1 (Body & Jacket):
WPS 04/02 - PQR 04/02 (ASME)
WPS 02/10 - PQR 0159-2010 R1 (EN)

Materiali 8.1 (Body) & 1.1/1.2 (Jacket):
WPS 06/01 - PQR 06/01 (ASME)

0C20154.2

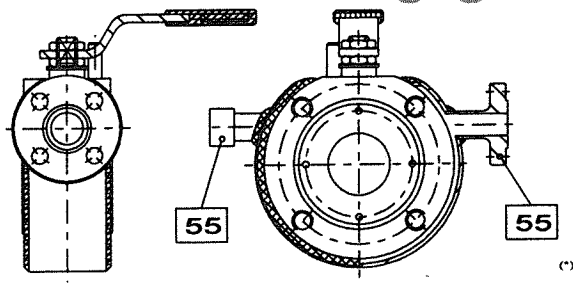

(*) N.B. Altri materiali in accordo al Dis.4270 dossier PED_01

LIMITI DI IMPIEGO / Use Limits					
MODELLO Model	ALFA 11N ALFA 11NF ALFA 104 PN 10/16/25/40 ANSI 150	ALFA 11N ALFA 11NF ALFA 104 ANSI 300			
DIAMETRI NOMINALI Nominal Sizes	32 - 200 ALFA 104 32 - 150	32 - 150			
Pressione Max. Esercizio PS (bar) Maximum Working Press.	40 DN ≤ 150 25 DN ≥ 200	51			
Pressione Max. Esercizio Tmax. (bar) Maximum Working Press.	8	15			
Temperatura Max. TS (°C) Max. Working Temperature	1¼"- 2" 200°C 2½"- 3" 180°C 4" - 6" 160°C 8" 120°C	1½"- 2" 200°C 2½"- 3" 180°C 4" - 6" 160°C			
Temperatura Min. TSmin. (°C) Min. Working Temperature TSmin (°C)	Trascurabile * Negligible *				
Max. condizioni di servizio simultanee Max. simultaneous conditions	Contattare Ufficio Tecnico ALFA VALVOLE Pls. contact ALFA VALVOLE Techn. Dpt.				
CAMICIA ESTERNA / Jacket					
Pressione Max. Esercizio PS (bar) Maximum Working Press.	16 per DN ≤ 80 10 per DN > 80				
Temperatura Max. TS (°C) Max. Working Temperature	200°C				
Volume Max. (DN 200) Min. Working Temperature TSmin (°C)	3,2 Lt				

* Trattandosi di valvole riscaldate, non si ritengono applicabili valutazioni delle TEMPERATURE di Progetto al fine della verifica delle prescrizioni di tenacità.
* Valves are continuously heated and thus not affected by low temperature embrittlement.

ESTREMITA' FLANGIATE End Flanges	ANSI B16.5 EN 1092-1 (max PN40)
ATTACCHI CAMICIA Jacket Connections	RF ANSI B16/5 or EN 1092-1 NPT ANSI B1.20.1 - GAS UNI ISO 228/1 - SW ANSI B16.25

CATEGORIA Category	Liquidi Gruppo 2 (Non Pericolosi) Dir. 2014/68/UE "PED", art. 13 - CATEGORIA 4.3 (Corretta Prassi) Group 2 (Non Dangerous) 2014/68/UE "PED", art. 13 Liquids - Category 4.3 (Sound Engineering Practice)
SPESSORI / Thickness	Camicia/Jacket : Art. 4.3 Valvola/Valve : ASME VIII Div.1 - ASME B16.34 - DIN 3840 Camicia/Jacket : ASME VIII Div.1
INCENDIO ESTERNO Fire Safe	EN 10497 / API Spec.6FA / API Std. 607
CONTROLLO EMISSIONI Emissions	TA-LUFT
COLLAUDO FINALE Final Test	BS EN ISO 17292 / API6D / API 598 / EN 12266-1 / ISO 5208
BULLONERIE Boltings	Valvola/Valve : ASME VIII Div.1 Camicia/Jacket : Non Applicabile / Not Applicable
TAPPI FILETT. / Screwed Connectors	Valvola/Valve : ASME B16.34 Camicia/Jacket : Non Applicabile / Not Applicable
TAPPI FLANG. / Flanged Connectors	Valvola/Valve : ASME VIII Div.1 Camicia/Jacket : Non Applicabile / Not Applicable
CARICHI SIMULTANEI Simultaneous loading	Valvola/Valve : Pressione, Flessione e Forze Assiali dalle Linee / Inside Pressure, Bending and Axial Forces from Pipe Camicia/Jacket : Non Applicabile / Not Applicable
CARICHI DA VENTO / TERREMOTO Earthquake / Wind Loads	Valvola/Valve : Non Applicabili in forza a ASME III Subsect.NB / Not Applicable Camicia/Jacket : Trascurabile / Negligible
FATICA DA AVVIAMENTI Pressure Cycling Fatique	Valvola/Valve : Non Applicabili in forza a ASME III Subsect.NB / Not Applicable Camicia/Jacket: Non Applicabili in forza a ASME III Subsect.NB / Not Applicable
FATICA DA OSCILLAZIONI DI PRESS. Pressure Oscillation Fatique	Valvola/Valve : Non Applicabili in forza a ASME III Subsect.NB / Not Applicable Camicia/Jacket: Non Applicabili in forza a ASME III Subsect.NB / Not Applicable
NUMERO MAX. ORE DI ESERCIZIO Valve Life	Valvola/Valve : funzione delle reali condizioni di esercizio ma non superiore a: Function of actual working conditions but not longer than: - 100,000 ore con interventi periodici / hours with periodics interventions - 1,500 cicli pressurizzazione-depressurizzazione per corpi in acciaio al carbonio cycles of valve pressurizing and de-pressurizing with carbon steel bodies - 13,000 cicli pressurizzazione-depressurizzazione per corpi in acciaio inossidabile cycles of valve pressurizing and de-pressurizing with stainless steel bodies - 50.000 operazioni di apertura-chiusura / open-close strokes Camicia/Jacket: - 100,000 ore con interventi periodici / hours with periodics interventions - 1,500 cicli pressurizzazione-depressurizzazione per corpi in acciaio al carbonio cycles of valve pressurizing and de-pressurizing with carbon steel bodies - 13,000 cicli pressurizzazione-depressurizzazione per corpi in acciaio inossidabile cycles of valve pressurizing and de-pressurizing with stainless steel bodies
SOVRASPESSORE per CORROSIONE Corrosion overthickness	Valvola : 1.5 mm (valvole acciaio al carbonio / carbon steel only) Camicia/Jacket : 0.5 mm (camicie acciaio al carbonio / carbon steel only)

MATERIALI DI COSTRUZIONE (*) / Materials of construction (*)							
83		CAMICIA	HEATING JACKET	ASTM A240 Tp. 304/316 - 304L/316L ASTM A515 Gr.60/65 ASTM A516 Gr.60/65 EN 10025-2 Gr. S275 JR/JO EN 10028-3 Gr. P275 NH (1.0487) EN 10088-2 Tp. 1.4301 - 1.4307 EN 10088-2 Tp. 1.4401 - 1.4404	ASTM A240 Tp. 304/316 - 304L/316L ASTM A515 Gr.60/65 ASTM A516 Gr.60/65 EN 10025-2 Gr. S275 JR/JO EN 10028-3 Gr. P275 NH (1.0487) EN 10088-2 Tp. 1.4301 - 1.4307 EN 10088-2 Tp. 1.4401 - 1.4404	ASTM A515 Gr.60/65 ASTM A516 Gr.60/65 EN 10025-2 Gr. S275 JR/JO EN 10028-3 Gr. P275 NH (1.0487) EN 10088-2 Tp. 1.4301 - 1.4307 EN 10088-2 Tp. 1.4401 - 1.4404	2.2
55		FLANGIA NIPPLO	FLANGE NIPPLE	ASTM A182 F304/F304L ASTM A479 Tp.304/304L	ASTM A182 F316/F316L ASTM A479 Tp.316/316L	ASTM A105	2.2
05	*	SFERA	BALL	ASTM A182 / A479 Tp.304-304L ASTM A351 CF8	ASTM A182 / A479 Tp.316-316L ASTM A351 CF8M ASTM B574 Tp.UNS N10276 ASTM B425 Tp.UNS N08825	ASTM A182 / A479 Tp.304-304L ASTM A182 / A479 Tp.316-316L ASTM A351 CF8 / CF8M ASTM B164 Tp.UNS N04400	3.1
04	*	STELO	STEM	ASTM A182 F316 HB > 180 ASTM A479 F316 DN≤ 80 ASTM A479 S41000 ASTM A182 F51 ASTM A564 Tp.630M (17-4 PH)	ASTM A182 F316 HB > 180 ASTM A479 F316 DN≤ 80 ASTM B574 Tp.UNS N10276 ASTM B425 Tp.UNS N08825 ASTM A182 F51 ASTM A564 Tp.630 (17-4 PH)	ASTM A479 S41000 ASTM A182 F6a Cl.2 ASTM A182 F316 HB > 180 ASTM A479 F316 DN≤ 80 ASTM B865 Tp.UNS N05500 ASTM A182 F51 ASTM A564 Tp.630 (17-4 PH)	3.1/3.2
03 01		CHIUSURA CORPO	CLOSURE BODY	ASTM A479 Tp.304	ASTM A479 Tp.316 ASTM B574 Tp.UNS N10276 ASTM B425 Tp.UNS N08825	ASTM A105 ASTM A350 LF2 ASTM A216 WCB	3.1
POS	Ricambi / Spares	PARTICOLARE	PART NAME				Certificato EN 10204 Material Cert. to EN10204

Notified Body Identification No.
0948

Group 2 (Non Dangerous) Liquids - Category 4.3

INDICE	DATA	FIRMA	NOTE	INDICE	DATA	FIRMA	NOTE
1	23/10/15		Modifica generale				
0	18/05/02		Prima emissione	2	27/02/17		Aggiornamento normat. e mat. valv.

MODIFICHE

	DISEGNATO	CONTROLLATO	APPROVATO	DISEGNO DIMOSTRATIVO	PESO
DATA	27/02/17	27/02/17	01/03/17		SUPERFICE
FIRMA	G.M.	F.P.	M.G.		

DESCRIZIONE: DISEGNO RAPPRESENTATIVO INCAMICIATURA WAFER FLOTTANTI

JACKET FOR WAFER BALL VALVES REPRESENTATIVE DRAWING

ALFA VALVOLE
A Unit of IDEX Corporation

SCALA: ---
DIS. N° S4663
Sh. 1 of 1

PROPRIETA' RISERVATA - A TERMINE DELLE VIGENTI LEGGI QUESTO DOCUMENTO NON POTRA' ESSERE COPIATO, RIPRODOTTO O COMUNICATO AD ALTRE DITTE SENZA NOSTRA AUTORIZZAZIONE SCRITTA.

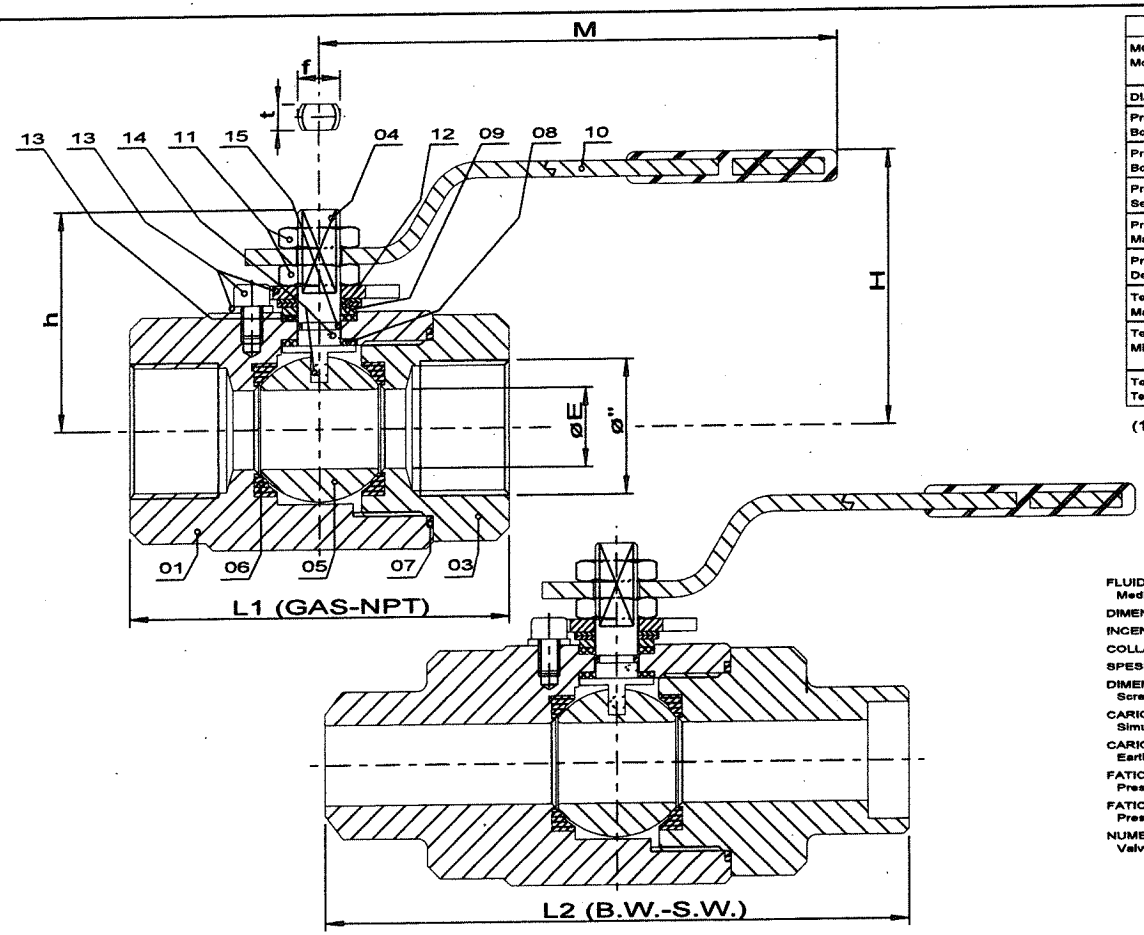

LIMITI DI IMPIEGO / Use Limits					
MODELLO Model	ALFA 20 R/T 800 Lb	ALFA 20 R/T ANSI 1500 (DEVLON)			
DIAMETRI NOMINALI Nominal Sizes	32 - 50	32 - 50			
Pressione Prova Corpo (bar) Body Test Press. (bar)	207	383			
Pressione Progetto Corpo Tamb. (bar) Body Design Pressure Tamb. (bar)	138	255			
Pressione Progetto Sedi Tamb. (bar) Seat Design Pressure Tamb. (bar)	138	255			
Pressione Max. Esercizio Tmax. (bar) Maximum Working Press. Tmax. (bar)	8 (1)	230 (1)			
Pressione Progetto PS (bar) Design Pressure PS (bar)	138	255			
Temperatura Max. TS (°C) Max. Working Temperature TS (°C)	200°C	150°C			
Temperatura Min. TSmin. (°C) Min. Working Temperature TSmin (°C)	-29°C per A105 con controllo della tenacità qualora il valore TR sia inferiore a 21°C -10°C per A350LF2 con valore certificato a -46°C kcv>27J -40°C per corpi inox senza controllo della tenacità				
Temp. Min. Verifica Resilienza TR (°C) Temp. of Impact Test Verification TR (°C)	In accordo a EN 13445-2 "Unfired Pressure Vessels - Materials", para 4.1.6 e Annex B According to EN 13445-2 "Unfired Pressure Vessels - Materials", para 4.1.6 e Annex B				

(1) Funzione del materiale delle sedi di tenuta

ESTREMITA' End Connections	NPT (ANSI B1.20.1) / GAS UNI ISO 228/1 (fil. cilindrica, standard) o UNI EN 10226-2 (fil. conica) BW (ANSI B16.11) / SW (ANSI B16.25)
SCARTAMENTI Face to Face	Standard Interno Internal Standard

FLUIDI Media	Liquidi e Gas Gruppo 1 (Pericolosi) Dir. 2014/68/UE "PED", art. 13 - CATEGORIA II Group 1 (Dangerous) 2014/68/UE "PED", art. 13 Liquids and Gases - Category II
DIMENSIONI / Base Dimensions	BS EN ISO 17292 / ANSI B16.34
INCENDIO ESTERNO Fire Safe	EN 10497
COLLAUDO FINALE Final Test	ANSI B16.104 / EN 12266-1 / ISO 5208 / API 598
SPESSORI Thickness	ANSI B16.34 / ASME VIII Div.1
DIMENSIONAMENTO TAPPI FIL. Screwed connectors	ASME B16.34
CARICHI SIMULTANEI Simultaneous loading	Pressione, Flessione delle Linee, Carichi Assiali delle Linee Inside Pressure, Bending, Axial Loead from piping
CARICHI DA VENTO / TERREMOTO Earthquake / Wind Loads	Non Considerati Not Considered
FATICA DA AVVIAMENTI Pressure Cycling Fatique	Non Applicabili in forza a ASME III Subsect.NB Not Applicable according to ASME III Subsect.NB
FATICA DA OSCILLAZIONI DI PRESS. Pressure Oscillation Fatique	Non Applicabili in forza a ASME III Subsect.NB Not Applicable according to ASME III Subsect.NB
NUMERO MAX. ORE DI ESERCIZIO Valve Life	Funzione delle reali condizioni di esercizio ma non superiore a: Function of actual working conditions but not longer than: - 100.000 ore con interventi periodici / hours with periodics interventions - 1.500 cicli pressurizzazione-depressurizzazione per corpi in acciaio al carbonio cycles of valve pressurizing and de-pressurizing with carbon steel bodies - 13.000 cicli pressurizzazione-depressurizzazione per corpi in acciaio inossidabile cycles of valve pressurizing and de-pressurizing with stainless steel bodies - 50.000 cicli di apertura-chiusura per servizi liquidi / open-close cycles on liquid service - 5.000 cicli di apertura-chiusura per servizi gas / open-close cycles on gas service
SOVRASPESSORE per CORROSIONE Corrosion overthickness	mm (solo valvole acciaio al carbonio / carbon steel only)

MATERIALI DI COSTRUZIONE / Materials of construction						
16	*	BUSSOLA ESTERNA	EXTERNAL WASHER	P.T.F.E.	GRAPHOIL	2.1
15	*	O-RING STELO	STEM O-RING	VITON	VITON	–
14		DISP. ANTISTATICO	ANTISTATIC DEVICE	AISI 316	AISI 316	–
13		DISP. D'ARRESTO	STOP DEVICE	AISI 316	Cl.8.8 EN ISO 898-1 zincato	–
12		MOLLA A TAZZA	SPRING WASHER	AISI 316	51CrV4 EN 10083-3 zincato	–
11		DADO/CONTRODADO	NUT/LOCK NUT	A4-70	Cl.8 EN ISO 898-6 zincato	–
10		LEVA	LEVER	S235JR EN 10025-2 zincata	S235JR EN 10025-2 zincata	–
09		PREMIGUARNIZIONE	GLAND	AISI 316	11SMnPb37 (1.0737) EN 10087 zinc	–
08	*	BUSSOLA INTERNA	INTERNAL WASHER	P.T.F.E.	P.T.F.E. + Graf.	2.1
07	*	GUARNIZIONE CORPO	BODY GASKET	P.T.F.E.	P.T.F.E. + Graf.	2.1
06	*	SEDI	SEATS	P.T.F.E. / P.T.F.E.+grafite P.T.F.E.+A.M. / R.P.T.F.E. PEEK DEVLON	P.T.F.E. / P.T.F.E.+grafite P.T.F.E.+A.M. / R.P.T.F.E. PEEK DEVLON	2.1
05	*	SFERA	BALL	ASTM A479/A182 Tp.316-316L ASTM A351 CF8 / CF8M ASTM A182 F51 MONEL 400 INCOLOY 825 HASTELLOY C276 INCONEL 625	ASTM A479 / A182 Tp.316-316L ASTM A351 CF8 / CF8M	3.1
04	*	STELO	STEM	ASTM A479/A182 F316 ASTM A182 F51 MONEL 400 HASTELLOY C276 INCONEL 625 INCOLOY 825	ASTM A479/A182 F316 ASTM A182 F6a Cl.2 X30Cr13 (1.4028) EN 10088-3 ASTM A182 F51	3.1 / 3.2
03 01		CHIUSURA CORPO	CLOSURE BODY	ASTM A479 Tp.316 ASTM A479 Tp.316L ASTM A182 F51 MONEL 400 INCOLOY 825 HASTELLOY C276 INCONEL 625	ASTM A105 ASTM A350 LF2	3.1
POS.	Ricambi Spares	PARTICOLARI	PART NAME	ø		Certificato EN 10204 Material Cert. to EN 10204

Notified Body Identification No.
0948

0C20154.26

DIMENSIONI - DIMENSIONS - DIMENSIONS - ABMESSUNGEN

ALFA 20T

DN	32	40	50
Ø"	1.1/4"	1.1/2"	2"
ØE	29	38	48
L1 (GAS-NPT)	104	125	154
L2 (B.W.-S.W.)	178	190	216
M	180	275	275
H	81	106	130
h	63,5	77,5	105
f/t	12/8	16/10	16/10
Kg (L1)	2,7	4,7	7
Kg (L2)	3,7	5,6	8,2

ALFA 20R

DN	32	40	50
Ø"	1.1/4"	1.1/2"	2"
ØE	24	29	38
L1 (GAS-NPT)	98	104	125
L2 (B.W.-S.W.)	178	190	216
M	180	180	275
H	77,5	81	106
h	60,5	63,5	75,5
f/t	12/8	12/8	16/10
Kg (L1)	2	2,5	4,5
Kg (L2)	3,3	4,3	6,5

INDICE	DATA	FIRMA	NOTE	INDICE	DATA	FIRMA	NOTE
1	04/05/06		Modifica generale	3	16/02/17		Aggiornato materiali valvola
	13/02/02		Prima emissione	2	12/10/15		Modifica generale

MODIFICHE

	DISEGNATO	CONTROLLATO	APPROVATO	DISEGNO DIMOSTRATIVO	PESO
DATA	16/02/17	16/02/17	20/02/17		SUPERFICE
FIRMA	G.M.	F.P.	M.G.		

DESCRIZIONE: DISEGNO RAPPRESENTATIVO DELLA FAMIGLIA VALVOLE 2 PEZZI FILETTATI

REFRESENTATIVE DRAWING OF 2 PIECES SCREWED BALL VALVES

ALFA VALVOLE
A Unit of IDEX Corporation

SCALA: ---
DIS. N°: S4425
Sh. 1 of 1

PROPRIETA' RISERVATA - A TERMINE DELLE VIGENTI LEGGI QUESTO DOCUMENTO NON POTRA' ESSERE COPIATO, RIPRODOTTO COMUNICATO AD ALTRE O ADITTE SENZA NOSTRA AUTORIZZAZIONE SCRITTA.

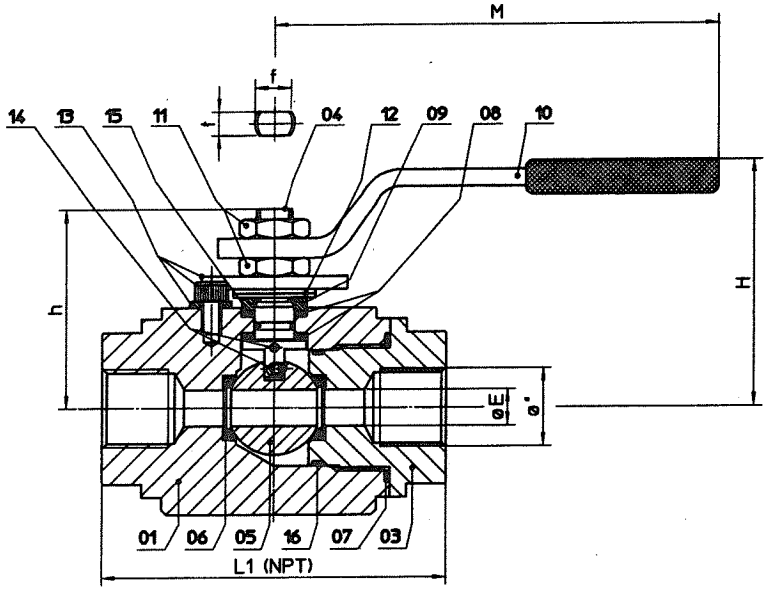

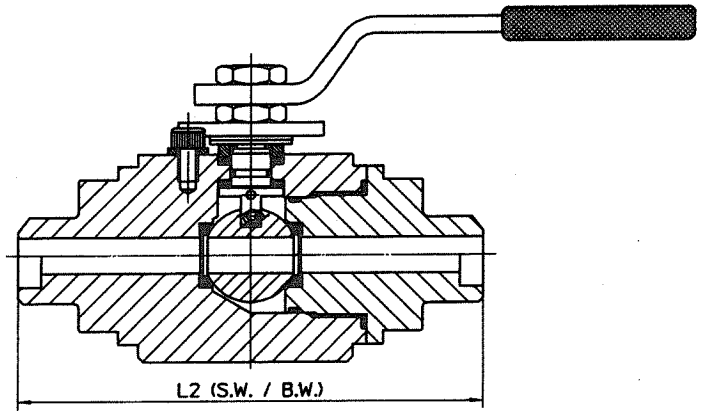

LIMITI DI IMPIEGO / Use Limits					
MODELLO Model	ALFA 22 EV ANSI 2500 PN 420	ALFA 22 EV 6000 psi			
DIAMETRI NOMINALI / Nominal Sizes	40	40			
Pressione Prova Corpo (bar) Body Test Press. (bar)	638	621			
Pressione Max. Esercizio Tamb. (bar) e Pressione Progetto PS (bar) Maximum Working Press. Tamb. (bar) and Design Pressure PS (bar)	425	414			
Pressione Max. Esercizio Tmax. (bar) Maximum Working Press. Tmax. (bar)	380	380			
Temperatura Max. TS (°C) Max. Working Temperature TS (°C)	150°C	150°C			
Temperatura Min. TSmin. (°C) Min. Working Temperature TSmin (°C)	-29°C per A105 con controllo della tenacità a temperatura TR SE <-21°C -40°C per A350LF2 Classe 2 con controllo della tenacità a temperatura TR -40°C per corpi inox senza controllo della tenacità				
Temp. Min. Verifica Resilienza TR (°C) Temp. of Impact Test Verification TR (°C)	In accordo a EN 13445-2 "Unfired Pressure Vessels - Materials", para 4.1.6 e Annex B According to EN 13445-2 "Unfired Pressure Vessels - Materials", para 4.1.6 e Annex B				

ESTREMITA' End Connections	NPT ANSI B1.20.1 / SW ANSI B16.25 / BW ANSI B16.25
SCARTAMENTI Face to Face	Standard Interno Manufacturer Standard

FLUIDI Media	Liquidi e Gas Gruppo 1 (Pericolosi) Dir. 2014/68/UE "PED", art. 13 - CATEGORIA III Group 1 (Dangerous) 2014/68/UE "PED", art. 13 Liquids and Gases - Category III
DIMENSIONI / Base Dimensions	ASME B16.34
INCENDIO ESTERNO / Fire Safe	EN 10497
COLLAUDO FINALE / Final Test	ANSI B16.104 / EN 12266-1 / ISO 5208 / API 598
SPESSORI / Thickness	ANSI B16.34 / ASME VIII Div.1
DIMENSIONAMENTO TAPPI FIL. Screwed connectors	ASME B16.34
CARICHI SIMULTANEI Simultaneous loading	Pressione, Flessione dalle Linee, Carichi Assiali dalle Linee Inside Pressure, Bending, Axial Load from piping
CARICHI DA VENTO / TERREMOTO Earthquake / Wind Loads	Non Considerati Not Considered
FATICA DA AVVIAMENTI Pressure Cycling Fatigue	Non Applicabili in forza a ASME III Subsect.NB Not Applicable according to ASME III Subsect.NB
FATICA DA OSCILLAZIONI DI PRESS. Pressure Oscillation Fatigue	Non Applicabili in forza a ASME III Subsect.NB Not Applicable according to ASME III Subsect.NB
NUMERO MAX. ORE DI ESERCIZIO Valve Life	Funzione delle reali condizioni di esercizio ma non superiore a: Function of actual working conditions but not longer than: - 100.000 ore con interventi periodici / hours with periodice interventions - 1.500 cicli pressurizzazione-depressurizzazione per corpi in acciaio al carbonio cycles of valve pressurizing and de-pressurizing with carbon steel bodies - 13.000 cicli pressurizzazione-depressurizzazione per corpi in acciaio inossidabile cycles of valve pressurizing and de-pressurizing with stainless steel bodies - 50.000 cicli di apertura-chiusura per servizi liquidi / open-close cycles on liquid service - 5.000 cicli di apertura-chiusura per servizi gas / open-close cycles on gas service
SOVRASPESSORE per CORROSIONE Corrosion overthickness	4 mm (solo valvole acciaio al carbonio / carbon steel only)

Notified Body Identification No.
0948

OC20154.26

DIMENSIONI - DIMENSIONS
DIMENSIONS - ABMESSUNGEN

DN	40
ø*	1.1/2"
øE	29
L1 (NPT)	180
L2 (S.W./B.W.)	190
M	380
H	119
h	94
f/f	22/18
Kg (L1/L2)	12

MATERIALI DI COSTRUZIONE / Materials of construction

POS.	Ricambi Spares	PARTICOLARI	PART NAME			
16	*	O-RING CORPO	BODY O-RING	VITON 90 Sh. AED	VITON 90 Sh. AED	--
15	*	O-RING STELO	STEM O-RING	VITON 90 Sh. AED	VITON 90 Sh. AED	--
14		DISP. ANTISTATICO	ANTISTATIC DEVICE	AISI 316	AISI 316	--
13		DISP. D'ARRESTO	STOP DEVICE	A4-70 EN ISO 3506-1	CL8.8 EN ISO 898-1 zincato	--
12		MOLLA A TAZZA	SPRING WASHER	X10CrNi18-8 (1.4310) EN 10088-2 (AISI 301)	51CrV4 EN 10083-3 zincato	--
11		DADO/CONTRODADO	NUT/LOCK NUT	A4-40 (AISI 316) EN ISO 8675	CL8 EN ISO 898-6 zincato	--
10		LEVA	LEVER	S235JR EN 10025-2 zincata	S235JR EN 10025-2 zincata	--
09		PREMIGUARNIZIONE	GLAND	ASTM A479 Tp.316	11SMnPb37 (1.0737) EN 10087 zincato	--
08	*	BUSSOLA	WASHER	DEVLON	DEVLON	2.1
07	*	GUARNIZIONE CORPO	BODY GASKET	P.T.F.E.	P.T.F.E. + Graphite	2.1
06	*	SEDI	SEATS	DEVLON	DEVLON	2.1
05	*	SFERA	BALL	ASTM A479 / A182 Tp.316-316L ASTM A351 CF8 / CF8M	A479 / A182 Tp.316-316L A351 CF8 / CF8M	3.1
04	*	STELO	STEM	ASTM A182 F51 ASTM A479 Tp.UNS S31803	ASTM A182 F51 ASTM A479 Tp.UNS S31803	3.1 / 3.2
03 01		CHIUSURA CORPO	CLOSURE BODY	ASTM A479 Tp.316 / Tp.316L ASTM A479 Tp.UNS S31803	ASTM A105 ASTM A350 LF2	3.1
						Certificato EN 10204 Material Certificate to EN 10204

1	26/06/15		Aggiornamento Normativo					
0	11/09/02		Prima Emissione	2	10/10/16		Aggiornamento Materiali	
MODIF.	DATA	FIRMA	NOTE	MODIF.	DATA	FIRMA	NOTE	

MODIFICHE

	DISEGNATO	CONTROLLATO	APPROVATO	DISEGNO DIMOSTRATIVO	SOSTITUISCE IL:
DATA	10/10/16	10/10/16	10/10/16		SOSTITUITO DA:
FIRMA	L.C.	F.P.	M.G.		

DESCRIZIONE
DISEGNO RAPPRESENTATIVO DELLA FAMIGLIA VALVOLE 2 PEZZI FILETTATI
REPPRESENTATIVE DRAWING OF 2 PIECE SCREWED BALL VALVES

ALFA VALVOLE s.r.l.
20010 CASOREZZO (Milano) - ITALIA -
VIALE DEL LAVORO, 19
Tel. 02.90296206 r.a. - Telefax 02.90296292
E-Mail: alfavalvole@alfavalvole.it

SCALA: ---
DIS. N°: S4831
Sh. 1 of 1

PROPRIETA' RISERVATA - A TERZI NON SARANNO RIVELATI NE SARANNO UTILIZZATI PER POTERI ESEGUIRE OPERA SIMILARE O COMUNICATI AD ALTRE PERSONE O A TERZI SENZA NOSTRA AUTORIZZAZIONE SCRITTA.

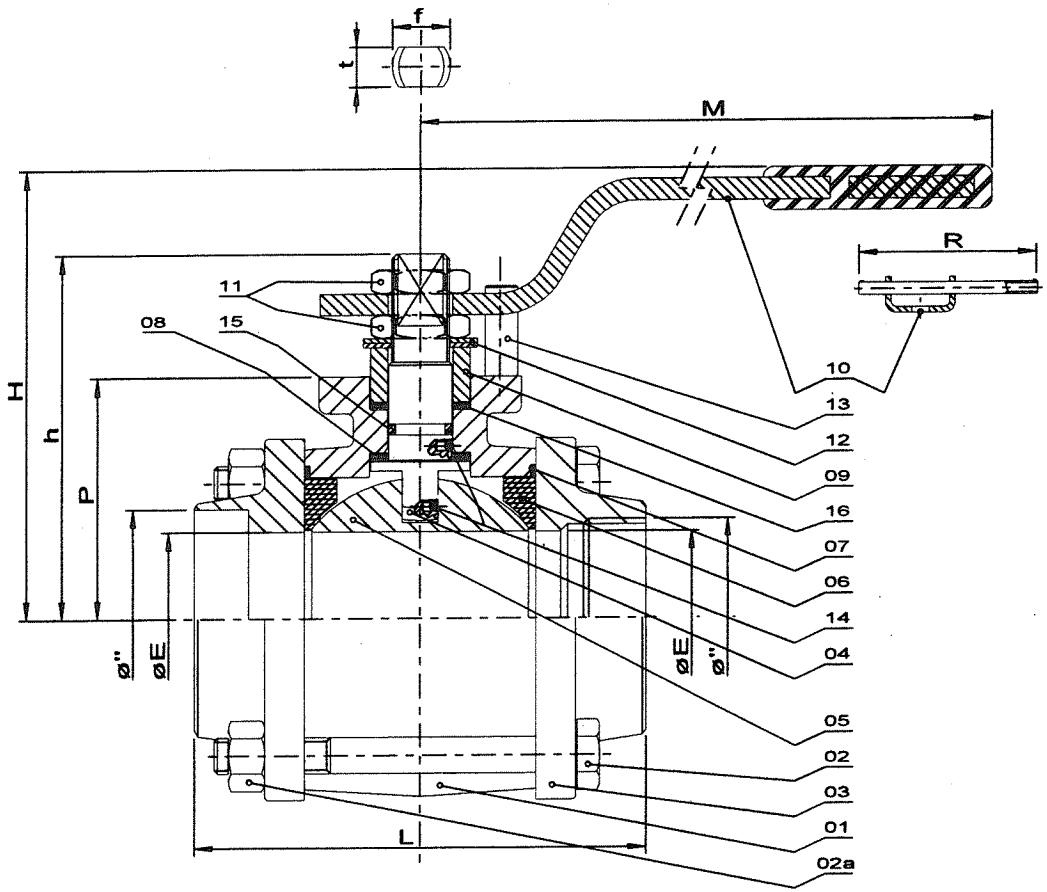

LIMITI DI IMPIEGO / Use Limits	
MODELLO Model	ALFA 24K
DIAMETRI NOMINALI Nominal Sizes	06 - 100
Pressione Prova Corpo (bar) Body Test Press. (bar)	DN≤ 40 96 DN≥ 50 60
Pressione Max. Esercizio Tamb. (bar) Maximum Working Press. Tamb. (bar)	DN≤ 40 64 DN≥ 50 40
Pressione Max. Esercizio Tmax. (bar) Maximum Working Press. Tmax. (bar)	8 } Ulteriori limitazioni sono imposte in funzione del materiale di sedi e guarnizioni, e del Diametro nominale della valvola
Pressione Progetto PS (bar) Design Pressure PS (bar)	DN≤ 40 64 DN≥ 50 40
Temperatura Max. TS (°C) Max. Working Temperature TS (°C)	¼"-2" 200°C 2½"-3" 180°C 4" 160°C
Temperatura Min. TSmin. (°C) Min. Working Temperature TSmin (°C)	-29°C per A216 WCB { con controllo della tenacità a temperatura TR quando inferiore a 21°C / with impact test at temperature TR when lower of 21°C -40°C per A351 CF8M senza controllo della tenacità -70°C per A351 CF8M senza controllo della tenacità { valvole senza O-Ring e con Pacco a V / valve without O-Ring and with Chevron Ring
Temp. Min. Verifica Resilienza TR (°C) Temp. of Impact Test Verification TR (°C)	In Accordo alla normativa EN13345-2 par. 4.1.6 e Annex B According to the Standard EN13345-2 par. 4.1.6 and Annex B

FLUIDI Media	Liquidi e Gas Gruppo 1 (Pericolosi) Dir. 2014/68/UE "PED", art. 13 - CATEGORIA II Group 1 (Dangerous) 2014/68/UE "PED", art. 13 Liquids and Gases - Category II
SPESSORI /Thickness	ANSI B16.34 / ASME VIII Div.1
DIMENSIONI /Base Dimensions	ANSI B16.34 / API 6D / BS EN ISO 17292
ESTREMITA' End Connections	NPT ANSI B1.20.1 / GAS UNI ISO 228-1 / BW ANSI B16.11 / SW ANSI B16.25
SCARTAMENTI Face to Face	DIN 3202 M3
INCENDIO ESTERNO/Fire Safe	EN 10497 / API 607
COLLAUDO FINALE/Final Test	BS EN ISO 17292 / ANSI B16.104 / EN 12266-1
SPESSORI /Thickness	ANSI B16.34 / ASME VIII Div.1
CARICHI SIMULTANEI Simultaneous loading	Pressione, Flessione delle Linee, Carichi Assiali delle Linee Inside Pressure, Bending, Axial Load from piping
CARICHI DA VENTO Wind Loads	Trascurabili Negligible
CARICHI DA TERREMOTO Earthquake Loads	Non Considerati Not Considered
FATICA DA AVVIAMENTI Pressure Cycling Fatique	Non Applicabili in forza a ASME III Subsect.NB Not Applicable according to ASME III Subsect.NB
FATICA DA OSCILLAZIONI DI PRESS. Pressure Oscillation Fatique	Non Applicabili in forza a ASME III Subsect.NB Not Applicable according to ASME III Subsect.NB
NUMERO MAX. ORE DI ESERCIZIO Valve Life	Funzione delle reali condizioni di esercizio ma non superiore a: Function of actual working conditions but not longer than: - 100.000 ore con interventi periodici / hours with periodics interventions - 1.500 cicli pressurizzazione-depressurizzazione per corpi in acciaio al carbonio cycles of valve pressurizing and de-pressurizing with carbon steel bodies - 13.000 cicli pressurizzazione-depressurizzazione per corpi in acciaio inossidabile cycles of valve pressurizing and de-pressurizing with stainless steel bodies - 50.000 cicli di apertura-chius. per servizi liq. / open-close cycles on liq.serv. - 10.000 cicli di apertura-chiusura per servizi gas / open-close cycles on gas serv.
SOVRASPESSORE per CORROSIONE Corrosion overthickness	4 mm (solo valvole acciaio al carbonio / carbon steel only)

CE

Notified Body Identification No.

0948

0C20154.26

MATERIALI DI COSTRUZIONE / Materials of construction

POS	Ricambi Spares	PARTICOLARI	PART NAME			Certificato EN 10204 Material Cert. to EN 10204
16	*	BUSSOLA ESTERNA	EXTERNAL WASHER	P.T.F.E.	Graphoil	2.1
15	*	O-RING STELO	STEM O-RING	VITON	VITON	–
14		DISP. ANTISTATICO	ANTISTATIC DEVICE	AISI 316	AISI 316	–
13		DISP. D'ARRESTO	STOP DEVICE	AISI 316	Cl.8.8 EN ISO 898-1 zincato	–
12		MOLLA A TAZZA	SPRING WASHER	AISI 316	51CrV4 EN 10083-3 zincato	–
11		DADO/CONTRODADO	NUT/LOCK NUT	A4-70	Cl.8 EN ISO 898-6 zincato	–
10		LEVA	LEVER	S235JR EN 10025-2 zincata	S235JR EN 10025-2 zincata	–
09		PREMIGUARNIZIONE	HEAND	ASTM A479 Tp.316	11SMnPb37 (1.0737) EN 10087 zincato	–
08	*	BUSSOLA INTERNA	INTERNAL WASHER	P.T.F.E.	P.T.F.E. + Graphite	2.1
07	*	GUARNIZIONE CORPO	BODY GASKET	P.T.F.E.	P.T.F.E. + Graphite	2.1
06	*	SEDI	SEATS	P.T.F.E. / R.P.T.F.E. / P.T.F.E.+grafite	P.T.F.E. / R.P.T.F.E. / P.T.F.E.+grafite	2.1
05	*	SFERA	BALL	ASTM A479 Tp.316-316L ASTM A351 CF8M	ASTM A479 Tp.304-304L ASTM A351 CF8 / CF8M	3.1
04	*	STELO	STEM	ASTM A182 F316 / A479 Tp.316 ASTM A182 F51	ASTM A182 F316 / A479 Tp.316 ASTM A182 F6a Cl.2 A479 S41000 ASTM A182 F51	3.1 / 3.2
02 02b		VITE DADO CORPO	SCREW BODY STUD NUT	A4-70 A4-70	Cl.8 EN ISO 898-6 zincato Gr. 8.8 EN ISO 4014 zincato	2.2
03 01		CHIUSURA CORPO	CLOSURE BODY	ASTM A182 Tp.316L ASTM A351 CF8M	ASTM A105 ASTM A216 WCB	3.1

DIMENSIONI - DIMENSIONS - DIMENSIONS - ABMESSUNGEN

DN	06	10	15	20	25	32	40	50	65	80	100
Ø"	1/4"	3/8"	1/2"	3/4"	1"	1.1/4"	1.1/2"	2"	2.1/2"	3"	4"
ØE	10	10	14	19	24	29	38	48	64	76	95
L GAS-NPT B.W.-S.W.	50	60	75	80	90	110	120	140	185	205	240
M/R	145/-	145/-	150/-	150/-	185/-	185/-	275/-	275/-	380/-	380/-	440/500
H	53	53	84	87	95	99	118	125	143	149	185
h	40.5	40.5	52	54	69	72	95	101	122	127	151
P	25	25	33	36	43	48	63	67	82	88.5	105
f/t	8/5.7	8/5.7	10/6	10/6	12/8	12/8	16/10	16/10	22/14	22/14	30/18
Kg	0.42	0.45	0.77	1	1.40	2	3,75	5,56	11,5	15.8	24

INDICE	DATA	FIRMA	NOTE	INDICE	DATA	FIRMA	NOTE
2	27/04/05		Modifica CE da 0044 a 1131				
1	18/05/04		Inserito modello ALFA 24K	4	20/02/17		Aggiornato materiali valvole
0	11/04/02		Prima emissione	3	02/07/15		Modifica O.N. - Gamma completata

MODIFICHE

	DISEGNATO	CONTROLLATO	APPROVATO	DISEGNO DIMOSTRATIVO	PESO
DATA	20/02/17	20/02/17	21/02/17		SUPERFICE
FIRMA	G.M.	F.P.	G.M.		

DESCRIZIONE: DISEGNO RAPPRESENTATIVO DELLA FAMIGLIA VALVOLE 3-PEZZI

REPRESENTATIVE DRAWING OF 3-PIECE BALL VALVES

ALFA VALVOLE
A Unit of IDEX Corporation

SCALA: ----

DIS. N° S4626

SH. 1 of 1

PROPRIETA' RISERVATA - A TERMINE DELLE VIGENTI LEGGI QUESTO DOCUMENTO NON POTRA' ESSERE COPIATO, RIPRODOTTO O COMUNICATO AD ALTRE O A TERZE SENZA NOSTRA AUTORIZZAZIONE SCRITTA.

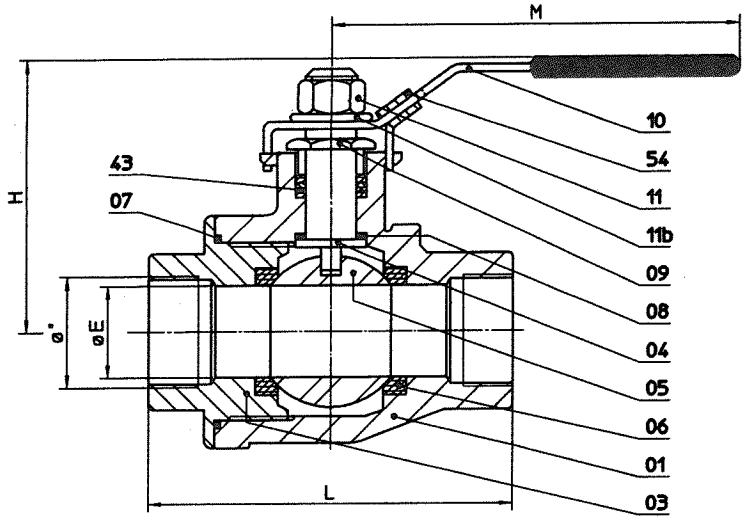

K20T

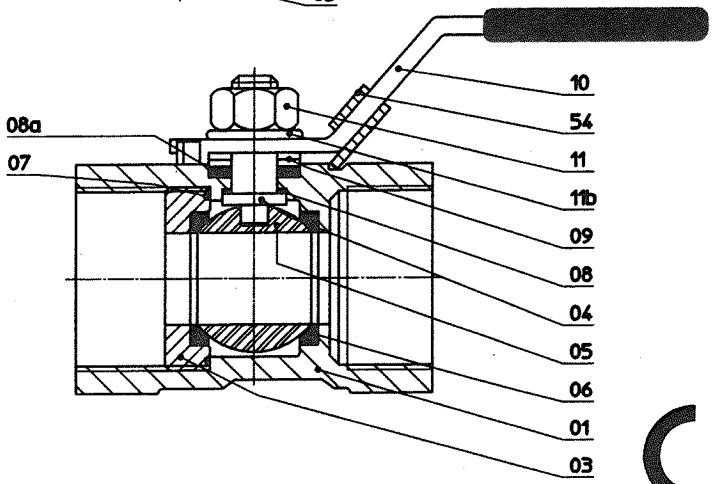

K20R

LIMITI DI IMPIEGO / Use Limits					
MODELLO Model	ALFA K20 R/T BS 5351 1000 p.s.i.				
DIAMETRI NOMINALI / Nominal Sizes	32 - 50				
Pressione Prova Corpo (bar) Body Test Press. (bar)	103				
Pressione Progetto Corpo Tamb. (bar) Body Design Pressure Tamb. (bar)	69				
Pressione Progetto Sedi Tamb. (bar) Seat Design Pressure Tamb. (bar)	69				
Pressione Max. Esercizio Tmax. (bar) Maximum Working Press. Tmax. (bar)	4				
Pressione Progetto PS (bar) Design Pressure PS (bar)	69				
Temperatura Max. TS (°C) Max. Working Temperature TS (°C)	180°C				
Temperatura Min. TSmin. (°C) Min. Working Temperature TSmin (°C)	-29°C per A216 WCB con controllo della tenacità qualora il valore TR sia inferiore a 21°C -40°C per corpi inox senza controllo della tenacità				
Temp. Verifica Resilienza TR (°C) Temp. of Impact Test Verification TR (°C)	In accordo I.S.P.E.S.L. Raccolta M e Tab.M.14.2 e EN 13445-2 According I.S.P.E.S.L. Code Case M or EN 13445-2				

ESTREMITA' End Connections	NPT ANSI B1.20.1 / GAS UNI ISO 228/1a
SCARTAMENTI Face to Face	Standard Interno Internal Standard

FLUIDI Media	Liquidi e Gas Gruppo 1 (Pericolosi) Dir. 23/97/CE - CATEGORIA III Group 1 (Dangerous) Liquids and Gases - CATEGORY III
DIMENSIONI / Base Dimensions	BS5351 / EN17292
INCENDIO ESTERNO / Fire Safe	EN 10497
COLLAUDO FINALE / Final Test	ANSI B16.104 / EN 12266-1 / ISO 5208 / API 598 / BS 6755-1
SPESSORI / Thickness	ASME VIII Div.1 / EN 12516-1
DIMENSIONAMENTO TAPPI FIL. Screwed connectors	ASME B16.34
CARICHI SIMULTANEI Simultaneous loading	Pressione, Flessione dalle Linee, Carichi Assiali dalle Linee Inside Pressure, Bending, Axial Load from piping
CARICHI DA VENTO / TERREMOTO Earthquake / Wind Loads	Non Considerati Not Considered
FATICA DA AVVIAMENTI Pressure Cycling Fatigue	Non Applicabili in forza a ASME III Subsect.NB Not Applicable according to ASME III Subsect.NB
FATICA DA OSCILLAZIONI DI PRESS. Pressure Oscillation Fatigue	Non Applicabili in forza a ASME III Subsect.NB Not Applicable according to ASME III Subsect.NB
NUMERO MAX. ORE DI ESERCIZIO Valve Life	Funzione delle reali condizioni di esercizio ma non superiore a: Function of actual working conditions but not longer than: - 100.000 ore con interventi periodici / hours with periodics interventions - 1.500 cicli pressurizzazione-depressurizzazione per corpi in acciaio al carbonio cycles of valve pressurizing and de-pressurizing with carbon steel bodies - 13.000 cicli pressurizzazione-depressurizzazione per corpi in acciaio inossidabile cycles of valve pressurizing and de-pressurizing with stainless steel bodies - 50.000 cicli di apertura-chiusura per servizi liquidi / open-close cycles on liquid service - 5.000 cicli di apertura-chiusura per servizi gas / open-close cycles on gas service
SOVRASPESSORE per CORROSIONE Corrosion overthickness	NON PREVISTO

Notified Body Identification No.
1131

0C20154.26

MATERIALI DI COSTRUZIONE / Material of construction

POS.	Ricambi Spares	PARTICOLARI	PART NAME			
54		DISPOSITIVO DI BLOCCAGGIO	LOCKING DEVICE	AISI 304	AISI 304	--
43		PACCO A "V"	CHEVRON PACKING	P.T.F.E.	P.T.F.E.	--
11b		RONDELLA REGGISPINTA	THRUST WASHER	AISI 304	AISI 304	--
11		DADO/CONTRODADO	NUT/LOCK NUT	AISI 304	AISI 304	--
10		LEVA	LEVER	AISI 304	AISI 304	--
09		PREMIGUARNIZIONE	GLAND	AISI 304	AISI 304	--
08	*	BUSSOLA	WASHER	P.T.F.E.	P.T.F.E.	2.1
07	*	GUARNIZIONE CORPO	BODY GASKET	P.T.F.E.	P.T.F.E.	2.1
06	*	SEDI	SEATS	P.T.F.E.	P.T.F.E.	2.1
05	*	SFERA	BALL	ASTM A351 CF8M	ASTM A351 CF8M	3.1.b
04	*	STELO	STEM	A182 F316	A182 F316	3.1.b / 3.2
03 01		CHIUSURA CORPO	CLOSURE BODY	ASTM A216 WCB ASTM A216 WCB	ASTM A351 CF8M ASTM A351 CF8M	3.1.b
						Certificate EN 10204 Material Certificate to EN 10204

DIMENSIONI - DIMENSIONS - DIMENSIONS - ABMESSUNGEN

ALFA K20T

DN	32	40	50
ø"	1.1/4"	1.1/2"	2"
øE	32	38	50
L	94	105	125
M	156	182.5	182.5
H	83	96	102
Kg.	1.30	2.2	3.3

ALFA K20R

DN	32	40	50
ø"	1.1/4"	1.1/2"	2"
øE	20	25	32
L	78	85	102
M	115	127	127
H	58	66	72
Kg.	0.7	0.95	1.5

NOTE	DATA	FIRMA	NOTE	NOTE	DATA	FIRMA	NOTE

MODIFICHE

	DISEGNATO	CONTROLLATO	APPROVATO
DATA	13/04/06	13/04/06	13/04/06
FIRMA	M.G.	F.P.	D.C.

DISEGNO DIMOSTRATIVO

SOSTITUISCE IL:

SOSTITUITO DA:

DESCRIZIONE: DISEGNO RAPPRESENTATIVO DELLA FAMIGLIA VALVOLE 2 PEZZI FILETTATI

REPPRESENTATIVE DRAWING OF 2 PIECE SCREWED BALL VALVES

ALFA VALVOLE s.r.l.
20010 CASOREZZO (Milano) - ITALIA -
VIALE DEL LAVORO, 19
Tel. 02.90296206 r.a. - Telefax 02.90296292
E-Mail: alfavalvole@alfavalvole.it

SCALA: //

DIS. N°: S8596

Sh. 1 of 1

PROPRIETA' RISERVATA - A TERMINE DELLA VIGENTE LEGGE QUESTO DISEGNO NON POTRA' ESSERE COPIATO O COMUNICATO AD ALTRE PERSONE O A DITTE SENZA NOSTRA AUTORIZZAZIONE SCRITTA.

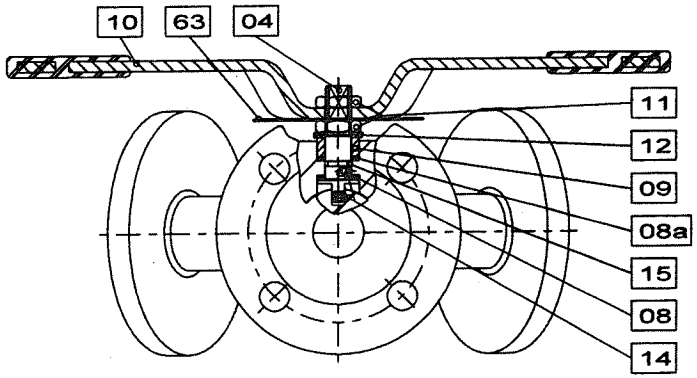

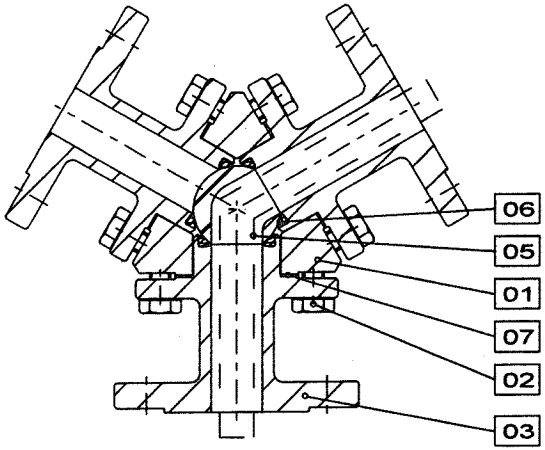

LIMITI DI IMPIEGO / Use Limits						
MODELLO Model	ALFA 30 PN10-16 ANSI150	ALFA 30 PN25-40 ANSI300	ALFA 30 PN63-100 ANSI600			
DIAMETRI NOMINALI Nominal Sizes	32 - 350 RB	32 - 200	32 - 100			
Pressione Progetto PS (bar) Design Pressure PS (bar)	DN ≤ 3" 51 DN ≤ 12" 20	51	102			
Pressione Progetto Tmax. (bar) Design Pressure Tmax. (bar)	15	15	15			
Pressione Prova PT (bar) Test Pressure PT (bar)	1.5 PS	1.5 PS	1.5 PS			
Temperatura Max. TSmax (°C) Max. Working Temperature	DN ≤ 2" 150°C DN ≤ 6" 120°C DN ≤ 12" 100°C	DN ≤ 2" 150°C DN ≤ 6" 120°C DN < 6" 100°C	DN ≤ 2" 150°C DN ≤ 4" 120°C			
Temperatura Min. TSmin. (°C) Min. Working Temperature	-29°C per A105 -40°C per A350LF2 Classe 2 / A352 LCB -40°C per corpi inox senza controllo della tenacità	} con controllo della tenacità a temperatura TR quando inferiore a 21°C with impact test at temperature TR when lower of 21°C				
Temp. Min. Verifica Resilienza TR (°C) Temp. of Impact Test Verification TR (°C)	In Accordo alla normativa EN13345-2 par. 4.1.6 e Annex B According to the Standard EN13345-2 par. 4.1.6 and Annex B					

SPESSORI /Thickness	ANSI B16.34 / ASME VIII Div.1
DIMENSIONI /Base Dimensions	ANSI B16.34 / API 6D / BS EN ISO 17292
ESTREMITA' FLANGIATE Flanged Ends	ANSI B16.5 EN 1092-1
RISALTO FLANGE DI ESTREMITA' Facing	ANSI B16.5 RF - LF/SF - LM/SM - LG/SG - LT/ST EN 1092-1: Type A (Flat Face), Type B1 & B2 (Raised Face) Type C (Tongue), Type D (Groove) Type E (Spigot), Type F (Recess)
ESTREMITA' A SALDARE Welding Ends	ANSI B16.25
SCARTAMENTI Face to Face	STANDARD INTERNO MANUFACTURER STANDARD
ATTACCO ATTUATORE/Drilling	ISO 5211

COMANDO Operator	ALFA 30 PN10-16-25-40 ANSI150	ALFA 30 ANSI300	ALFA 30 PN64 ANSI600			
RIDUTTORE MANUALE/Gear	DN ≥ 200	DN ≥ 150	—			

FLUIDI E CATEGORIA Fluids and Category	Liquidi e Gas Gruppo 1 (Pericolosi) Dir. 2014/68/UE "PED", art. 13 - CATEGORIA III Group 1 (Dangerous) 2014/68/UE "PED", art. 13 Liquids and Gases - Category III
INCENDIO ESTERNO/Fire Safe	Non disponibile
CONTROLLO EMISSIONE/Emissions	TA-LUFT
COLLAUDO FINALE/Final Test	BS EN ISO 17292 / API 6D / ANSI B16.104 / EN 12266-1
CARICHI SIMULTANEI Simultaneous loading	Non ammessi carichi diversi da pressione interna Loads other than inside pressure are not allowed
CARICHI DA VENTO / TERREMOTO Earthquake / Wind Loads	Non Applicabili in forza a ASME III Subsect.NB Not Applicable according to ASME III Subsect.NB
FATICA DA AVVIAMENTI Pressure Cycling Fatigue	Non Applicabili in forza a ASME III Subsect.NB Not Applicable according to ASME III Subsect.NB
FATICA DA OSCILLAZIONI DI PRESS. Pressure Oscillation Fatigue	Non Applicabili in forza a ASME III Subsect.NB Not Applicable according to ASME III Subsect.NB
NUMERO MAX. ORE DI ESERCIZIO Valve Life	Funzione delle reali condizioni di esercizio ma non superiore a: Function of actual working conditions but not longer than: - 100.000 ore con interventi periodici / hours with periodics interventions - 1.500 cicli pressurizzazione-depressurizzazione per corpi in acciaio al carbonio cycles of valve pressurizing and de-pressurizing with carbon steel bodies - 13.000 cicli pressurizzazione-depressurizzazione per corpi in acciaio inossidabile cycles of valve pressurizing and de-pressurizing with stainless steel bodies - 50.000 cicli di apertura-chiusura / open-close cycles
SOVRASPESSORE per CORROSIONE Corrosion overthickness	2 mm (solo valvole acciaio al carbonio / carbon steel only)

OC20154.26

MATERIALI DI COSTRUZIONE / Materials of construction							
16	*	O-RING CORPO	BODY O-RING	VITON 75 Shore	VITON 75 Shore	VITON 75 Shore	2.1
15	*	O-RING STELO	STEM O-RING	VITON 75 Shore	VITON 75 Shore	VITON 75 Shore	2.1
14		DISP. ANTISTATICO	ANTISTATIC DEVICE	AISI 316	AISI 316	AISI 410	—
13		DISP. D'ARRESTO	STOP DEVICE	AISI 316	AISI 316	Cl.8.8 EN ISO 898-1 zincato	—
12		MOLLA A TAZZA	SPRING WASHER	ASTM A479 Tp.316	ASTM A479 Tp.316	51CrV4 EN 10083-3 zincato	—
11		DADO/CONTRODADO	NUT/LOCK NUT	A4-70	A4-70	Cl.8 EN ISO 898-6 zincato	—
10		LEVA	LEVER	S235JR EN 10025-2 zincata	S235JR EN 10025-2 zincata	S235JR EN 10025-2 zincata	—
09		PREMIGUARNIZIONE	HAND	ASTM A479 Tp.316	ASTM A479 Tp.316	11SMnPb37 (1.0737) EN 10087 zincato	—
08	*	BUSSOLA	WASHER	P.T.F.E.	P.T.F.E.	P.T.F.E. + Graphite	2.1
07	*	GUARNIZIONE CORPO	BODY GASKET	P.T.F.E.	P.T.F.E.	P.T.F.E. + Graphite	2.1
06	*	SEDI	SEATS	R.P.T.F.E. / P.T.F.E.+A.M. / P.T.F.E.+grafite	R.P.T.F.E. / P.T.F.E.+A.M. / P.T.F.E.+grafite	R.P.T.F.E. / P.T.F.E.+A.M. / P.T.F.E.+grafite	2.1
05	*	SFERA	BALL	ASTM A351 CF8M ASTM A479 Tp. UNS S31803 ASTM A182 F51	ASTM A351 CF8M ASTM A479 Tp. UNS S31803 ASTM A182 F51	ASTM A351 CF8M ASTM A479 Tp. UNS S31803 ASTM A182 F51	3.1
04	*	STELO	STEM	ASTM A182 F316 HB > 180 ASTM A479 F316 DR 80 ASTM A564 Tp.630 (17-4 PH)	ASTM A182 F316 HB > 180 ASTM A479 F316 DR 80 ASTM A564 Tp.630 (17-4 PH) ASTM A479 F51	ASTM A479 S41000 ASTM A182 F6a Cl.2 ASTM A182 316 HB > 180 ASTM A479 316 DR 60 ASTM A564 Tp.630 (17-4 PH)	3.1 / 3.2
02		VITE CORPO	SCREW	ASTM A193 B8M / A194 Gr.8M	ASTM A193 B8M / A194 Gr.8M	ASTM A193 B7 / A194 Gr.2H	2.2
03 01		CHIUSURA CORPO	CLOSURE BODY	ASTM A479 Tp.304L ASTM A479 Tp.304	ASTM A479 Tp.316L ASTM A479 Tp.316 ASTM A351 CF8M	ASTM A105 ASTM A216 WCB	3.1
POS.	Ricambi Spares	PARTICOLARI	PART NAME				Certificato EN 10204 Material Certif. to EN 10204

CE

Notified Body Identification No.
0948

1	18/06/15		Modifica generale				
0	28/08/12		Prima emissione	2	24/02/17		Aggiornamento format. e mat. valv.
INDICE	DATA	FIRMA	NOTE	INDICE	DATA	FIRMA	NOTE

MODIFICHE

	DISEGNATO	CONTROLLATO	APPROVATO	DISEGNO DIMOSTRATIVO	PESO
DATA	24/02/17	24/02/17	27/02/17		
FIRMA	G.M.	F.P.	M.G.		SUPERFICE

DESCRIZIONE: DISEGNO RAPPRESENTATIVO DELLA FAMIGLIA SPLIT BODY 3 VIE FLOTTANTI

REPRESENTATIVE DRAWING OF 3 WAYS SPLIT BODY FLOATING BALL VALVES

ALFA VALVOLE
A Unit of IDEX Corporation

SCALA: ----

DIS. N° S4734

Sh. 1 of 3

PROPRIETÀ RISERVATA - A TERMINE DELLE VIGENTI LEGGI QUESTO DOCUMENTO NON POTRÀ ESSERE COPIATO, RIPRODOTTO O COMUNICATO AD ALTRE DITTE SENZA NOSTRA AUTORIZZAZIONE SCRITTA.

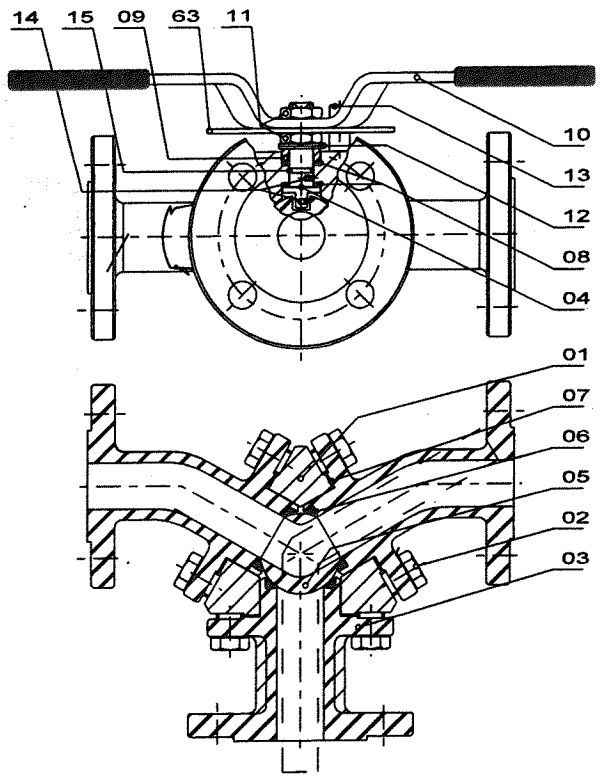

Materiali 1.1/1.2:
WPS 12/02 - PQR 12/02 (ASME)
WPS 01/12 - PQR 2504-2012 (EN)

Materiali 8.1:
WPS 01/10 - PQR 0158-2010 R1 (EN)

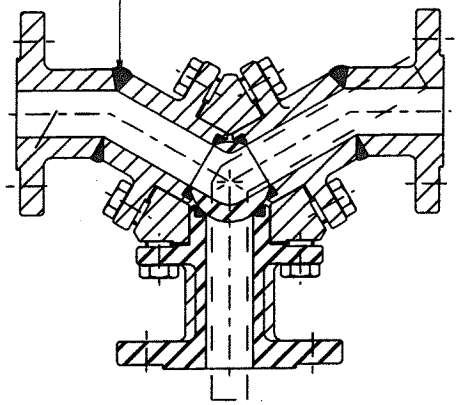

Variante con laterali saldati

LIMITI DI IMPIEGO / Use Limits						
MODELLO Model	ALFA 30 PN10-16 ANSI150	ALFA 30 PN25-40 ANSI300	ALFA 30 PN63-100 ANSI600			
DIAMETRI NOMINALI / Nominal Sizes	32 - 350 RB	32 - 200	32 - 100			
Pressione Progetto PS (bar) Design Pressure PS (bar)	DN ≤ 3" 51 DN ≤ 12" 20	51	102			
Pressione Progetto Tmax. (bar) Design Pressure Tmax. (bar)	15	15	15			
Pressione Prova PT (bar) Test Pressure PT (bar)	1.5 PS	1.5 PS	1.5 PS			
Temperatura Max. TSmax (°C) Max. Working Temperature	DN ≤ 2" 150°C DN ≤ 6" 120°C DN ≤ 12" 100°C	DN ≤ 2" 150°C DN ≤ 6" 120°C DN ≤ 8" 100°C	DN ≤ 2" 150°C DN ≤ 4" 120°C			
Temperatura Min. TSmin. (°C) Min. Working Temperature	-29°C per A105 -40°C per A350LF2 Classe 2 / A352 LCB -40°C per corpi inox senza controllo della tenacità	con controllo della tenacità a temperatura TR quando inferiore a 21°C with impact test at temperature TR when lower of 21°C				
Temp. Min. Verifica Resilienza TR (°C) Temp. of Impact Test Verification TR (°C)	In Accordo alla normativa EN13345-2 par. 4.1.6 e Annex B According to the Standard EN13345-2 par. 4.1.6 and Annex B					

SPESSORI / Thickness	ANSI B16.34 / ASME VIII Div.1
DIMENSIONI / Base Dimensions	ANSI B16.34 / API 6D / BS EN ISO 17292
ESTREMITA' FLANGIATE Flanged Ends	ANSI B16.5 EN 1092-1
RISALTO FLANGE DI ESTREMITA' Facing	ANSI B16.5 RF - LF/SF - LM/SM - LG/SG - LT/ST EN 1092-1: Type A (Flat Face), Type B1 & B2 (Raised Face) Type C (Tongue), Type D (Groove) Type E (Spigot), Type F (Recess)
ESTREMITA' A SALDARE Welding Ends	ANSI B16.25
SCARTAMENTI Face to Face	STANDARD INTERNO MANUFACTURER STANDARD
ATTACCO ATTUATORE / Bolt Drilling	ISO 5211

OC20154.26

COMANDO Operator	ALFA 30 PN10-16-25-40 ANSI150	ALFA 30 ANSI300	ALFA 30 PN64 ANSI600			
RIDUTTORE MANUALE / Gear	DN ≥ 200	DN ≥ 150	—			

FLUIDI E CATEGORIA Fluids and Category	Liquidi e Gas Gruppo 1 (Pericolosi) Dir. 2014/68/UE "PED", art. 13 - CATEGORIA III Group 1 (Dangerous) 2014/68/UE "PED", art. 13 Liquids and Gases - Category III
INCENDIO ESTERNO / Fire Safe	Non disponibile
CONTROLLO EMISSIONI / Emissions	TA-LUFT
COLLAUDO FINALE / Final Test	BS EN ISO 17292 / API6D / ANSI B16.104 / EN 12266-1
CARICHI SIMULTANEI Simultaneous loading	Non ammessi carichi diversi da pressione interna Loads other than inside pressure are not allowed
CARICHI DA VENTO / TERREMOTO Earthquake / Wind Loads	Non Applicabili in forza a ASME III Subsect.NB Not Applicable according to ASME III Subsect.NB
FATICA DA AVVIAMENTI Pressure Cycling Fatigue	Non Applicabili in forza a ASME III Subsect.NB Not Applicable according to ASME III Subsect.NB
FATICA DA OSCILLAZIONI DI PRESS. Pressure Oscillation Fatigue	Non Applicabili in forza a ASME III Subsect.NB Not Applicable according to ASME III Subsect.NB
NUMERO MAX. ORE DI ESERCIZIO Valve Life	Funzione delle reali condizioni di esercizio ma non superiore a: Function of actual working conditions but not longer than: - 100.000 ore con interventi periodici / hours with periodics interventions - 1.500 cicli pressurizzazione-depressurizzazione per corpi in acciaio al carbonio cycles of valve pressurizing and de-pressurizing with carbon steel bodies - 13.000 cicli pressurizzazione-depressurizzazione per corpi in acciaio inossidabile cycles of valve pressurizing and de-pressurizing with stainless steel bodies - 50.000 cicli di apertura-chiusura / open-close cycles

SOVRASPESSORE per CORROSIONE / Corrosion overthickness: 2 mm (solo valvole acciaio al carbonio / carbon steel only)

MATERIALI DI COSTRUZIONE / Materials of construction

POS.	Ricambi / Spares	PARTICOLARI	PART NAME				Certificato EN 10204 / Material Certif. to en10204
16	*	O-RING CORPO	BODY O-RING	VITON 75 Shore	VITON 75 Shore	VITON 75 Shore	2.1
15	*	O-RING STELO	STEM O-RING	VITON 75 Shore	VITON 75 Shore	VITON 75 Shore	2.1
14		DISP. ANTISTATICO	ANTISTATIC DEVICE	AISI 316	AISI 316	AISI 410	—
13		DISP. D'ARRESTO	STOP DEVICE	AISI 316	AISI 316	Cl.8.8 EN ISO 898-1 zincato	—
12		MOLLA A TAZZA	SPRING WASHER	ASTM A479 Tp.316	ASTM A479 Tp.316	51CrV4 EN 10083-3 zincato	—
11		DADO/CONTRODADO	NUT/LOCK NUT	A4-70	A4-70	Cl.8 EN ISO 898-6 zincato	—
10		LEVA	LEVER	S235JR EN 10025-2 zincata	S235JR EN 10025-2 zincata	S235JR EN 10025-2 zincata	—
09		PREMIGUARNIZIONE	BLAND	ASTM A479 Tp.316	ASTM A479 Tp.316	11SMnPb37 (1.0737) EN 10087 zincato	—
08	*	BUSSOLA	WASHER	P.T.F.E.	P.T.F.E.	P.T.F.E. + Graphite	2.1
07	*	GUARNIZIONE CORPO	BODY GASKET	P.T.F.E.	P.T.F.E.	P.T.F.E. + Graphite	2.1
06	*	SEDI	SEATS	P.T.F.E. / R.P.T.F.E.	P.T.F.E. / R.P.T.F.E.	P.T.F.E. / R.P.T.F.E.	2.1
05	*	SFERA	BALL	ASTM A351 CF8M ASTM A479 Tp. UNS S31803 ASTM A182 F51	ASTM A351 CF8M ASTM A479 Tp. UNS S31803 ASTM A182 F51	ASTM A351 CF8M ASTM A479 Tp. UNS S31803 ASTM A182 F51	3.1
04	*	STELO	STEM	ASTM A182 F316 HB > 180 ASTM A479 F316 DN ≥ 80 ASTM A564 Tp.630 (17-4 PH)	ASTM A182 F316 HB > 180 ASTM A479 F316 DN ≥ 80 ASTM A564 Tp.630 (17-4 PH) ASTM A479 F51	ASTM A479 S41000 ASTM A182 F6a Cl.2 ASTM A182 F304/316 HB > 180 ASTM A479 F304/316 DN ≥ 80 ASTM A564 Tp.630 (17-4 PH)	3.1 / 3.2
02		VITE CORPO	SCREW	ASTM A193 B8M / A194 Gr.8M	ASTM A193 B8M / A194 Gr.8M	ASTM A193 B7 / A194 Gr.2H	2.2
03 01		CHIUSURA CORPO	CLOSURE BODY	ASTM A479 Tp.304L ASTM A479 Tp.304	ASTM A479 Tp.316L ASTM A479 Tp.316 ASTM A351 CF8M	ASTM A105 ASTM A216 WCB	3.1

Notified Body Identification No.
0948

INDICE	DATA	FIRMA	NOTE	INDICE	DATA	FIRMA	NOTE
1	18/06/15		Modifica generale				
0	28/06/02		Prima emissione	2	24/02/17		Aggiornamento normat. e mat. valv.

MODIFICHE

	DISEGNATO	CONTROLLATO	APPROVATO	DISEGNO DIMOSTRATIVO	PESO
DATA	24/02/17	24/02/17	27/02/17		SUPERFICE
FIRMA	G.M.	F.P.	M.G.		

DESCRIZIONE: DISEGNO RAPPRESENTATIVO DELLA FAMIGLIA VALVOLE SPLIT BODY 3 VIE FLOTTANTI

REPRESENTATIVE DRAWING OF 3 WAYS SPLIT BODY FLOATING BALL VALVES

ALFA VALVOLE
A Unit of IDEX Corporation

SCALA: ---
DIS. N°: S4734
Sh. 2 of 3

PROPRIETA' RISERVATA - A TERMINI DELLA VIGENTE LEGGE QUESTO DOCUMENTO NON POTRA' ESSERE COPIATO, RIPRODOTTO O COMUNICATO AD ALTRE DITTE SENZA NOSTRA AUTORIZZAZIONE SCRITTA.

"ALFA 30"

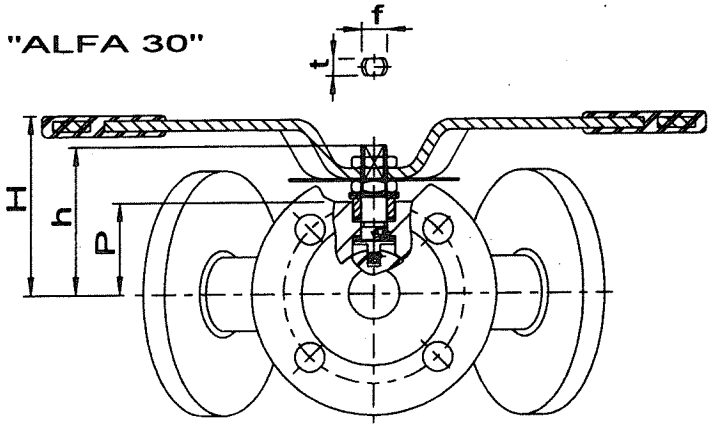

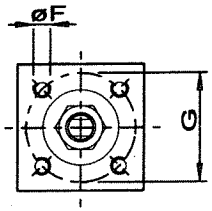

"ALFA 32"

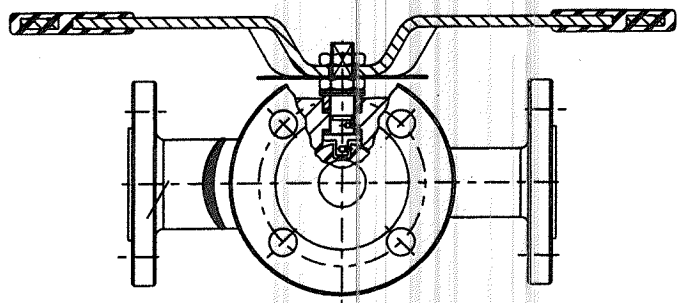

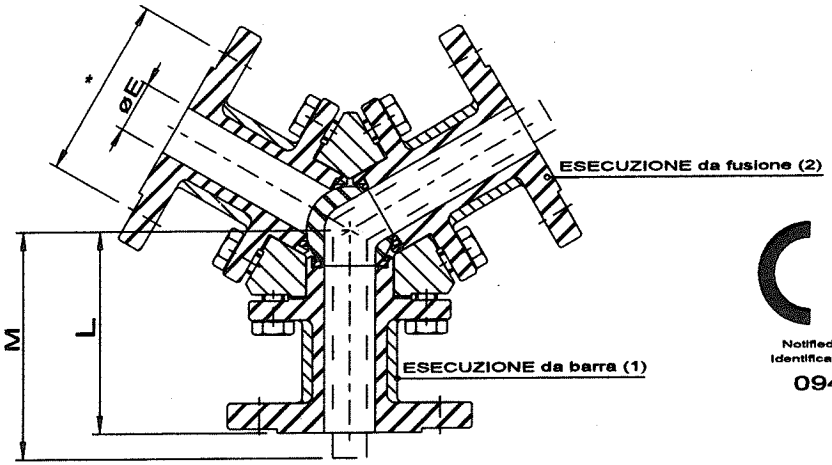

Notified Body
Identification No.
0948

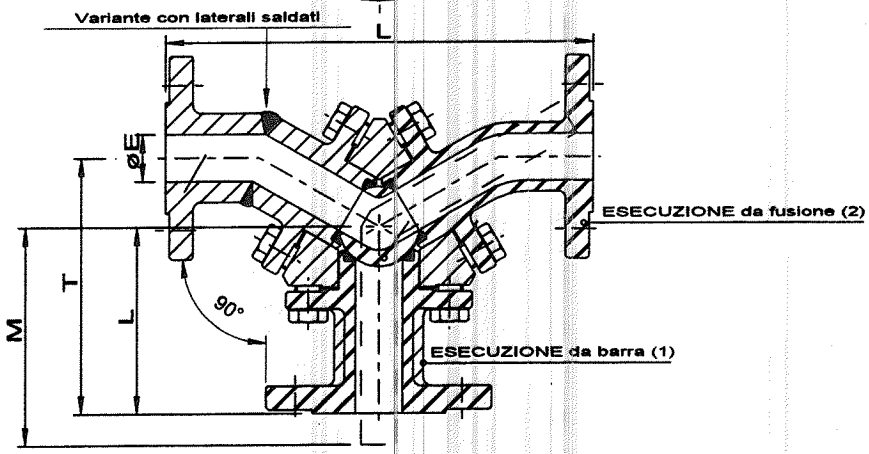

0C20154.26

"ALFA 30"

DIMENSIONI - DIMENSIONS - DIMENSIONS - ABMESSUNGEN

DN	32	40	50	65	80	100	125	150	200	250	300	350R
Ø"	1.1/4"	1.1/2"	2"	2.1/2"	3"	4"	5"	6"	8"	10"	12"	14"
ØE	29	38	48	64	76	95	118	152	200	250	300	300
L	100	110	120	140	150	165	195	220	250	310	400	400
M	180	275	275	380	380	440	440	610	610	-	-	-
H	86	116	124	139	144	195	209	264	319	-	-	-
h	72	95	101	122	127	151	168	218	273	299	348	348
P	44	55	70	81	86	103	113,5	144	202	220	270,5	270,5
f/t	12/8	16/10	16/10	22/14	22/14	30/18	30/18	45/30	52/30	52/30	52/30	52/30
Kg 1	10	12	17	30	36	48	75					
Kg 2	9	11	16	28	34	46	72	95	160	230	410	430

"ALFA 32"

DIMENSIONI - DIMENSIONS - DIMENSIONS - ABMESSUNGEN

DN	32	40	50	65	80	100	125	150	200	250	300	350R
Ø"	1.1/4"	1.1/2"	2"	2.1/2"	3"	4"	5"	6"	8"	10"	12"	14"
ØE	29	38	48	64	76	95	118	152	200	250	300	300
L	100	110	120	140	150	165	195	220	250	310	400	400
S	280	300	320	350	390	430	390	570	670	810	1000	1000
T	140	150	160	175	195	215	260	285	335	405	600	600
M	180	275	275	380	380	440	440	610	610	-	-	-
H	86	116	124	139	144	195	209	264	319	-	-	-
h	72	95	101	122	127	151	168	218	273	299	348	348
P	44	55	70	81	86	103	113,5	144	202	220	270,5	270,5
f/t	12/8	16/10	16/10	22/14	22/14	30/18	30/18	45/30	52/30	52/30	52/30	52/30
Kg 1	13	15	19	34	40	55	80					
Kg 2	12,5	14,5	18	33	48	53	78	95	160	230	410	430

INDICE	DATA	FIRMA	NOTE	INDICE	DATA	FIRMA	NOTE
1	18/06/15		Modifica generale				
0	28/06/02		Prima emissione	2	24/02/17		Aggiornamento normat. e mat. valv.

MODIFICHE

	DISEGNATO	CONTROLLATO	APPROVATO
DATA	24/02/17	24/02/17	27/02/17
FIRMA	G.M.	F.P.	M.G.

DISEGNO DIMOSTRATIVO

PESO

SUPERFICE

DESCRIZIONE: DISEGNO RAPPRESENTATIVO DELLA FAMIGLIA VALVOLE SPLIT BODY 3 VIE FLOTTANTI

REPRESENTATIVE DRAWING OF 3 WAYS SPLIT BODY FLOATING BALL VALVES

ALFA VALVOLE
A Unit of IDEX Corporation

SCALA: ---

DIS. N° S4734

Sh. 3 of 3

PROPRIETÀ RISERVATA - A TERMINE DELLE VIGENTI LEGGI QUESTO DOCUMENTO NON POTRÀ ESSERE COPIATO, RIPRODOTTO O COMUNICATO AD ALTRE DITTE SENZA NOSTRA AUTORIZZAZIONE SCRITTA.

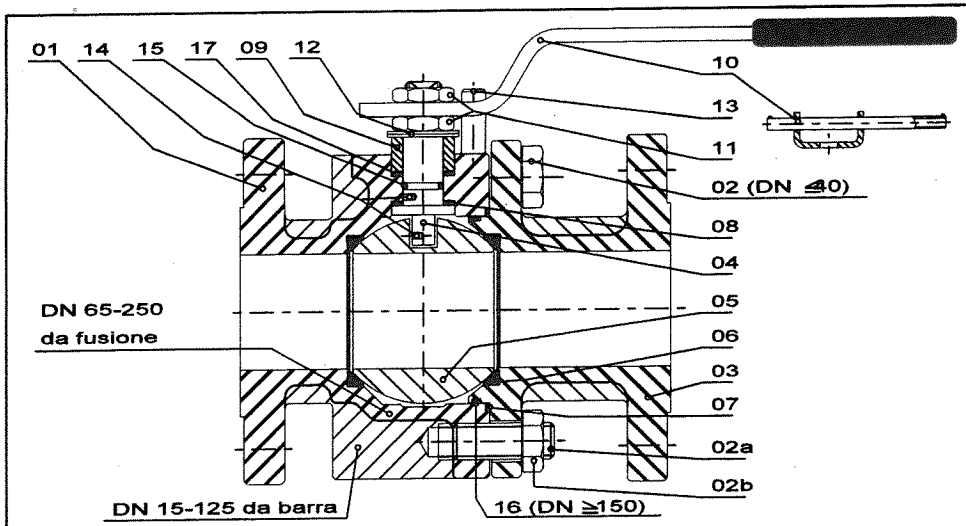

LIMITI DI IMPIEGO / Use Limits						
MODELLO Model	ALFA 64 ALFA 68 DN≤ 80 PN10-16-25-40 ANSI150 (ALFA64)	ALFA 60 ALFA 68 DN>80 PN25 PN40 ANSI300 (ALFA60)	ALFA 606 PN63-100 ANSI600	ALFA 609 PN160 ANSI900	ALFA 615 PN250 ANSI1500	ALFA 625 PN420 ANSI2500
DIAMETRI NOMINALI/Nominal Sizes	32 - 250	32 - 150	32 - 150	40	40	40
Pressione Esercizio Sedi Tamb. (bar) Seat Working Press.at amb.Temp.	PN10 -> 10 PN16 -> 16 PN25 -> 25 (20 DN ≥150) PN40 40 DN≤ 80 25 DN≥100 20 DN≥150 ANSI 150 -> 20	PN25 -> 25 PN40 -> 40 ANSI 300 -> 51	PN63 -> 64 51 DN ≥150 PN100 -> 100 64 DN ≥100 51 DN ≥150 ANSI 600 -> 102 64 DN ≥100 51 DN ≥150	PN160 -> 160 ANSI 900 -> 152	PN250 -> 250 ANSI 1500 -> 255	PN420 -> 420 ANSI 2500 -> 425
Press. Progetto Corpo a Tamb.(bar) Body Design Press. at amb. Temp.	PN10 -> 10 PN16 -> 16 PN25 -> 25 PN40 -> 40 ANSI 150 -> 20	PN25 -> 25 PN40 -> 40 ANSI 300 -> 51	PN63 -> 64 PN100 -> 100 ANSI 600 -> 102	PN160 -> 160 ANSI 900 -> 152	PN250 -> 250 ANSI 1500 -> 255	PN420 -> 420 ANSI 2500 -> 425
Pressione Max. Esercizio e Pressione Progetto a Tmax. (bar) Maximum Working Press. and Design Press. at max.Temp. (bar)	PN10/40 -> 8 ANSI 150 -> 8	PN25/40 -> 8 ANSI 300 -> 15	80 DN ≤80 (64 per PN63) 64 DN≥ 100 51 DN≥ 150	PN160 -> 140 ANSI 900 -> 135	PN250 -> 225 ANSI 1500 -> 220	PN420 -> 352 ANSI 2500 -> 375
Pressione Collaudo Idrostatico Hydrostatic Test Pressure	1,5 volte la massima Pressione di Esercizio Nominale (valvole PN) o di Classe a Temperatura Ambiente 1,5 times the Nominal Pressure (PN valves) or Ambient Temperature rated Pressure (Class valves)					
Temperatura Max. TSmax (°C) Max. Working Temperature	1¼" - 4" 240°C 5" - 6" 160°C 8" - 10" 120°C	1¼" - 4" 240°C 5" - 6" 160°C 8" - 10" 120°C	1¼" - 2" 240°C 2½"- 4" 180°C	1 1/2" 150°C	1 1/2" 150°C	1 1/2" 150°C
Temperatura Min. TSmin. (°C) Min. Working Temperature	-29°C per A105 -40°C per A350LF2 Classe 2 / A352 LCB } con controllo della tenacità a temperatura TR quando inferiore a 21°C / with impact test at temperature TR when lower of 21°C -40°C per corpi inox senza controllo della tenacità -46°C per A350LF2 Classe 2 / A352 LCB -70°C per corpi inox senza controllo della tenacità } valvola senza O-Ring e con Pacco a V / valve without O-Ring and with Chevron Ring					
Temp. Min. Verifica Resilienza TR (°C) Temp. of Impact Test Verification TR (°C)	In Accordo alla normativa EN13345-2 par. 4.1.6 e Annex B According to the Standard EN13345-2 par. 4.1.6 and Annex B					
SPESSORI /Thickness	ANSI B16.34 / ASME VIII Div.1					
DIMENSIONI /Base Dimensions	ANSI B16.34 / API 6D / BS EN ISO 17292					

FLUIDI E CATEGORIA Fluids and Category	Liquidi e Gas Gruppo 1 (Pericolosi) Dir. 2014/68/UE "PED", art. 13 - CATEGORIA III Group 1 (Dangerous) 2014/68/UE "PED", art. 13 Liquids and Gases - Category III
INCENDIO ESTERNO/Fire Safe	API Spec.6FA II Ed. / API Std. 607 III Ed. / BS6755 Part.2
CONTROLLO EMISSIONI/Emissions	TA-LUFT
COLLAUDO FINALE/Final Test	BS EN ISO 172921 / API6D / ANSI B16.104 / EN 12266-1
CARICHI SIMULTANEI Simultaneous loading	Pressione, Flessione delle Linee, Carichi Assiali delle Linee Inside Pressure, Bending, Axial Loead from piping
CARICHI DA VENTO / TERREMOTO Earthquake / Wind Loads	Non Applicabili in forza a ASME III Subsect.NB Not Applicable according to ASME III Subsect.NB
FATICA DA AVVIAMENTI Pressure Cycling Fatique	Non Applicabili in forza a ASME III Subsect.NB Not Applicable according to ASME III Subsect.NB
FATICA DA OSCILLAZIONI DI PRESS. Pressure Oscillation Fatique	Non Applicabili in forza a ASME III Subsect.NB Not Applicable according to ASME III Subsect.NB
NUMERO MAX. ORE DI ESERCIZIO Valve Life	Funzione delle reali condizioni di esercizio ma non superiore a: Function of actual working conditions but not longer than: - 100.000 ore con interventi periodici / hours with periodics interventions - 1.500 cicli pressurizzazione-depressurizzazione per corpi in acciaio al carbonio cycles of valve pressurizing and de-pressurizing with carbon steel bodies - 13.000 cicli pressurizzazione-depressurizzazione per corpi in acciaio inossidabile cycles of valve pressurizing and de-pressurizing with stainless steel bodies - 50.000 cicli di apertura-chiusura / open-close cycles

0C20154.26

MATERIALI DI COSTRUZIONE / Materials of construction							
17	*	BUSSOLA ESTERNA	EXTERNAL WASHER	P.T.F.E.	P.T.F.E.	GRAPHOIL	2.1
16	*	O-RING CORPO	BODY O-RING	VITON	VITON	VITON	—
15	*	O-RING STELO	STEM O-RING	VITON	VITON	VITON	—
14		DISP. ANTISTATICO	ANTISTATIC DEVICE	AISI 304	AISI 316	AISI 304	—
13		DISP. D'ARRESTO	STOP DEVICE	AISI 316	AISI 316	Cl.8.8 EN ISO 898-1 zincato	—
12		MOLLA A TAZZA	SPRING WASHER	AISI 316	AISI 316	51CrV4 EN 10083-3 zincato	—
11		DADO/CONTRODADO	NUT/LOCK NUT	A4-70	A4-70	Cl.8 EN ISO 898-6 zincato	—
10		LEVA	LEVER	S235JR EN 10025-2 zincata	S235JR EN 10025-2 zincata	S235JR EN 10025-2 zincata	—
09		PREMIGUARNIZIONE	HAND	ASTM A479 Tp.316	ASTM A479 Tp.316	11SMnPb37 (1.0737) EN 10087 zincato	—
08	*	BUSSOLA INTERNA	INTERNAL WASHER	P.T.F.E.	P.T.F.E.	P.T.F.E. + Graphite	2.1
07	*	GUARNIZIONE CORPO	BODY GASKET	P.T.F.E.	P.T.F.E.	P.T.F.E. + Graphite	2.1
06	*	SEDI	SEATS	P.T.F.E. / P.T.F.E.+grafite / P.T.F.E.+A.M. DEVLON (DN≤ 100) PEEK (DN≤ 50)	P.T.F.E. / P.T.F.E.+grafite / P.T.F.E.+A.M. DEVLON (DN≤ 100) PEEK (DN≤ 50)	P.T.F.E. / P.T.F.E.+grafite / P.T.F.E.+A.M. DEVLON (DN≤ 100) PEEK (DN≤ 50)	2.1
05	*	SFERA	BALL	ASTM A479/A182 Tp.304 ASTM A351 CF8	ASTM A479 Tp.316 ASTM A351 CF8M	ASTM A479 Tp.304/304L/316/316L ASTM A351 CF8/CF8M	3.1
04	*	STELO	STEM	ASTM A182 F316 / A479 Tp.316 ASTM A182 F51 ASTM A564 Tp.630 (17-4 PH)	ASTM A182 F316 / A479 Tp.316 ASTM A182 F51 ASTM A564 Tp.630 (17-4 PH)	ASTM A182 F316 / A479 Tp.316 ASTM A182 F6a Cl.2 ASTM A479 S41000 ASTM A182 F51 ASTM A564 Tp.630 (17-4 PH)	3.1 / 3.2
02		VITE CORPO	SCREW	ASTM A193 B8M DN < 50 ASTM A193 B8M / A194 Gr.8M DN > 40	ASTM A193 B8M DN < 50 ASTM A193 B8M / A194 Gr.8M DN > 40	ASTM A193 B7 DN < 50 ASTM A193 B7 / A194 Gr.2H DN > 40 solo A350 LF2 / A352 LCB only ASTM A320 L7 DN < 50 ASTM A320 L7 / A194 Gr.4 DN > 40	2.2
03 01		CHIUSURA CORPO	CLOSURE BODY	ASTM A479 Tp.304L ASTM A479 Tp.304 ASTM A351 CF8	ASTM A479 Tp.316L ASTM A479 Tp.316 ASTM A351 CF8M	ASTM A105 ASTM A350 LF2 ASTM A216 WCB ASTM A352 LCB	3.1
POS	Ricambi Spares	PARTICOLARI	PART NAME				Certificato EN 10204 Material Cert. to EN 10204

ESTREMITA' FLANGIATE Flanged Ends	ANSI B16.5 EN 1092-1
RISALTO FLANGE DI ESTREMITA' Facing	ANSI B16.5 RF - LF/SF - LM/SM - LG/SG - LT/ST EN 1092-1: Type A (Flat Face), Type B1 & B2 (Raised Face) Type C (Tongue), Type D (Groove) Type E (Spigot) Type F (Recess)
ESTREMITA' A SALDARE Welding Ends	ANSI B16.25
SCARTAMENTI Face to Face	ANSI B16.10 EN 558-1 (con designazione PN) / EN 558-2 (con designazione per classe) DIN 3202 F4 / F5 / F1

ATTACCO ATTUATORE/Top Drilling ISO 5211

COMANDO Operator	ALFA 64 ALFA 68 PN10-16-25-40 ANSI150	ALFA 60 PN25 PN40 ANSI300	ALFA 606 PN100 ANSI600	
RIDUTTORE MANUALE/Gear	DN ≥200	DN ≥150	DN ≥100	

SOVRASPESSORE per CORROSIONE/Corrosion overthickness (solo valvole acciaio al carbonio / carbon steel only)

Notified Body Identification No.
0948

INDICE	DATA	FIRMA	NOTE	INDICE	DATA	FIRMA	NOTE
1	09/10/15		Modifica generale				
0	04/12/01		Prima emissione	2	13/02/17		Aggiornato materiali valvole

MODIFICHE

	DISEGNATO	CONTROLLATO	APPROVATO	DISEGNO DIMOSTRATIVO	PESO
DATA	13/02/17	13/02/17	14/02/17		SUPERFICE
FIRMA	G.M.	F.P.	M.G.		

DESCRIZIONE: DISEGNO RAPPRESENTATIVO DELLA FAMIGLIA VALVOLE SPLIT BODY FLOTTANTI

REPRESENTATIVE DRAWING OF SPLIT BODY FLOATING BALL VALVES

ALFA VALVOLE
A Unit of IDEX Corporation

SCALA: ---
DIS. N° S3847
Sh. 1 of 4

PROPRIETA' RISERVATA - A TERMINE DELLE VIGENTI LEGGI QUESTO DOCUMENTO NON POTRA' ESSERE COPIATO, RIPRODOTTO O COMUNICATO AD ALTRE O A TERZE SENZA NOSTRA AUTORIZZAZIONE SCRITTA.

DIMENSIONI - DIMENSIONS - DIMENSIONS - ABMESSUNGEN

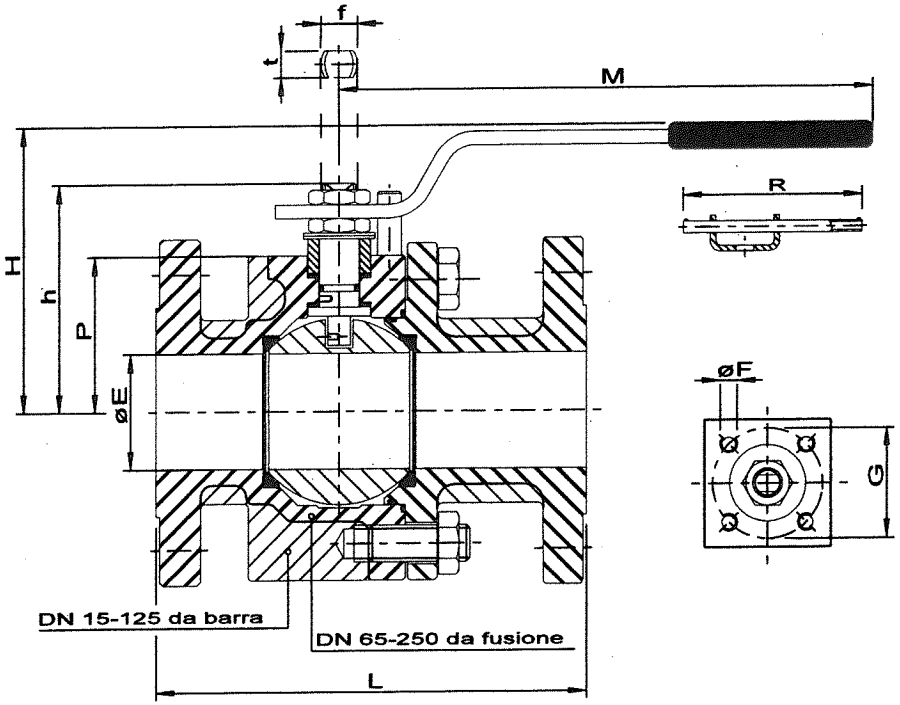

ALFA 64 ANSI150 PN10/16/25/40

DN	32	40	50	65	80	100	125	150	200	250
Ø"	1.1/4"	1.1/2"	2"	2.1/2"	3"	4"	5"	6"	8"	10"
ØE	29	38	51	64	76	102	118	152	203	250
L	140	165	203/178	190	241/203	305/229	254	394	457	533
M/R	180/-	275/-	275/-	380/-	380/-	440/500	440/500	-/800	-/800	-/-
H	90	118	128	139	144	200	212	265	320	-/-
h	73	96	103	122	128	157	167	220	270	300
P	48	63	68,5	82	88,5	111	120	153	200	224
f/t	12/8	16/10	16/10	22/14	22/14	30/18	30/18	45/30	52/30	52/30
Kg (1) / (2)	7 /	11 /	15 /	22 / 17	26 / 21	48 / 33	60 / 43	/ 80	/ 110	/ 155
ISO 5211	F03	F05	F05	F07	F07	F10	F10	F14	F14	F14
ØF	M5	M6	M6	M8	M8	M10	M10	M16	M16	M16
PN	40	40	40	40	40	40	40	20	20	20
G	36	50	50	70	70	102	102	140	140	140

ALFA 68 PN10/40

DN	32	40	50	65	80	100	125	150	200	250
Ø"	1.1/4"	1.1/2"	2"	2.1/2"	3"	4"	5"	6"	8"	10"
ØE	29	38	51	64	76	102	118	152	203	250
L	130	140	150	170	180	190	325	350	400	450
DIN 3202	F4	F4	F4	F4	F4	F4	F5	F5	F5	F5
M/R	180/-	275/-	275/-	380/-	380/-	440/500	440/500	-/800	-/800	-/-
H	90	118	128	139	144	200	212	265	320	-/-
h	73	96	103	122	128	157	167	220	270	300
P	48	63	68,5	82	88,5	111	120	153	200	224
f/t	12/8	16/10	16/10	22/14	22/14	30/18	30/18	45/30	52/30	52/30
Kg (1) / (2)	6,8 /	10,5 /	15,5 /	21 / 16	25 / 20	38 / 28	60 / 48	/ 70	/ 105	/ 150
ISO 5211	F03	F05	F05	F07	F07	F10	F10	F14	F14	F14
ØF	M5	M6	M6	M8	M8	M10	M10	M16	M16	M16
G	36	50	50	70	70	102	102	140	140	140
PN	40	40	40	40	40	16	16	16	16	16

ALFA 60 ANSI300 PN25/40

DN	32	40	50	65	80	100	125	150
Ø"	1.1/4"	1.1/2"	2"	2.1/2"	3"	4"	5"	6"
ØE	29	38	51	64	76	102	118	152
L	178	191	216	241	283	305	381	403
M/R	180/-	275/-	275/-	380/-	380/-	440/500	440/500	-/800
H	90	118	128	139	144	200	212	265
h	73	96	103	122	128	157	167	220
P	48	63	68,5	82	88,5	111	120	153
f/t	12/8	16/10	16/10	22/14	22/14	30/18	30/18	45/30
Kg (1) / (2)	8 /	13,5 /	18 /	25 / 20	38 / 27	65 / 47	72 / 60	/ 105
ISO 5211	F03	F05	F05	F07	F07	F10	F10	F14
ØF	M5	M6	M6	M8	M8	M10	M10	M16
G	36	50	50	70	70	102	102	140

ALFA 606 ANSI600-PN100

DN	40	50	65	80	100	150
Ø"	1.1/2"	2"	2.1/2"	3"	4"	6"
ØE	38	51	64	76	102	152
L	241	292	330	356	432	559
M/R	380/-	380/-	440/500	440/500	-/800	-/800
H	135	146	180	185	236	282
h	104	115	136	141	181	218
P	65	75	90	95	124	162
f/t	22/14	22/14	30/18	30/18	45/30	52/30
Kg (1) / (2)	19,5 /	28 /	35 /	49 /	127 /	246 /
ISO 5211	F07	F07	F10	F10	F14	F14
ØF	M8	M8	M10	M10	M16	M16
G	70	70	102	102	140	140
PN					63	51

ALFA 609 ANSI900-PN160
ALFA 615 ANSI1500-PN250

DN	40
Ø"	1.1/2"
ØE	38
L	305
M/R	380/-
H	125
h	104
P	65
f/t	22/14
Kg (1) / (2)	26 /
ISO 5211	F07
ØF	M8
G	70
PN	

ALFA 625 ANSI2500 PN420

DN	40
Ø"	1.1/2"
ØE	29
L	384
M/R	380/-
H	166
h	94
P	61
f/t	22/14
Kg (1) / (2)	32 /
ISO 5211	F07
ØF	M8
G	70
PN	

0C20154.26

CE

Notified Body Identification No.
0948

INDICE	DATA	FIRMA	NOTE	INDICE	DATA	FIRMA	NOTE
1	09/10/15		Modifica Generale				
0	04/12/01		Firme emissione	2	13/02/17		Aggiornato materiali valvole

MODIFICHE

	DISEGNATO	CONTROLLATO	APPROVATO	DISEGNO DIMOSTRATIVO	PESO
DATA	13/02/17	13/02/17	14/02/17		SUPERFICE
FIRMA	G.M.	F.P.	M.G.		

DESCRIZIONE: DISEGNO RAPPRESENTATIVO DELLA FAMIGLIA VALVOLE SPLIT BODY FLOTTANTI

REPRESENTATIVE DRAWING OF SPLIT BODY FLOATING BALL VALVES

ALFA VALVOLE
A Unit of IDEX Corporation

SCALA: ---
DIS. N° S3847
Sh. 2 of 4

PROPRIETÀ RISERVATA - A TERMINE DELLE VIGENTI LEGGI QUESTO DOCUMENTO NON POTRÀ ESSERE COPIATO, RIPRODOTTO O COMUNICATO AD ALTRE DITTE SENZA NOSTRA AUTORIZZAZIONE SCRITTA.

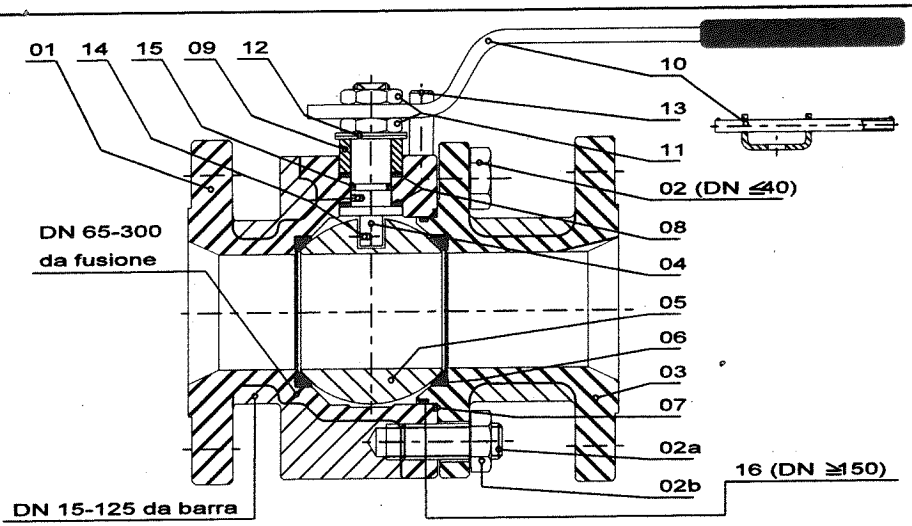

FLUIDI E CATEGORIA Fluids and Category	Liquidi e Gas Gruppo 1 (Pericolosi) Dir. 2014/68/UE "PED", art. 13 - CATEGORIA III Group 1 (Dangerous) 2014/68/UE "PED", art. 13 Liquids and Gases - Category III
INCENDIO ESTERNO Fire Safe	API Spec.6FA II Ed. / API Std. 607 III Ed. / BS6755 Part.2
CONTROLLO EMISSIONI Emissions	TA-LUFT
COLLAUDO FINALE Final Test	BS EN ISO 17292 / API6D / ANSI B16.104 / EN 12266-1
CARICHI SIMULTANEI Simultaneous loading	Pressione, Flessione delle Linee, Carichi Assiali delle Linee Inside Pressure, Bending, Axial Load from piping
CARICHI DA VENTO / TERREMOTO Earthquake / Wind Loads	Non Applicabili in forza a ASME III Subsect.NB Not Applicable according to ASME III Subsect.NB
FATICA DA AVVIAMENTI Pressure Cycling Fatigue	Non Applicabili in forza a ASME III Subsect.NB Not Applicable according to ASME III Subsect.NB
FATICA DA OSCILLAZIONI DI PRESS. Pressure Oscillation Fatigue	Non Applicabili in forza a ASME III Subsect.NB Not Applicable according to ASME III Subsect.NB
NUMERO MAX. ORE DI ESERCIZIO Valve Life	Funzione delle reali condizioni di esercizio ma non superiore a: Function of actual working conditions but not longer than: - 100.000 ore con interventi periodici / hours with periodics interventions - 1.500 cicli pressurizzazione-depressurizzazione per corpi in acciaio al carbonio cycles of valve pressurizing and de-pressurizing with carbon steel bodies - 13.000 cicli pressurizzazione-depressurizzazione per corpi in acciaio inossidabile cycles of valve pressurizing and de-pressurizing with stainless steel bodies - 50.000 cicli di apertura-chiusura / open-close cycles

LIMITI DI IMPIEGO / Use Limits

MODELLO Model	ALFA 54 ALFA 58 DN≤ 80 PN10-16-25-40 ANSI150 (ALFA54)	ALFA 50 ALFA 58 DN>80 PN25 PN40 ANSI300 (ALFA60)	ALFA 506 PN63-100 ANSI600	ALFA 509 PN160 ANSI900	ALFA 515 PN250 ANSI1500
DIAMETRI NOMINALI /Nominal Sizes	40 - 300	40 - 200	40 - 150	40	40
Pressione Esercizio Sedi Temb. (bar) Seat Working Press.at amb.Temp.	PN10 -> 10 PN16 -> 16 PN25 -> 25 (20 DN ≥150) PN40 40 DN≤ 80 25 DN≥100 20 DN≥150 ANSI 150 -> 20	PN25 -> 25 PN40 -> 40 ANSI 300 -> 51	PN63 -> 64 51 DN ≥150 PN100 -> 100 64 DN ≥100 51 DN ≥150 ANSI 600 -> 102 64 DN ≥100 51 DN ≥150	PN160 -> 160 ANSI 600 -> 152	PN250 -> 250 ANSI 1500 -> 255
Press. Progetto Corpo a Temb.(bar) Body Design Press. at amb. Temp.	PN10 -> 10 PN16 -> 16 PN25 -> 25 PN40 -> 40 ANSI 150 -> 20	PN25 -> 25 PN40 -> 40 ANSI 300 -> 51	PN63 -> 64 PN100 -> 100 ANSI 600 -> 102	PN160 -> 160 ANSI 600 -> 152	PN250 -> 250 ANSI 1500 -> 255
Pressione Max. Esercizio e Pressione Progetto a Tmax. (bar) Maximum Working Press. and Design Press. at max.Temp. (bar)	PN10/40 -> 8 ANSI 150 -> 8	PN25/40 -> 8 ANSI 300 -> 15	80 DN ≤80 (64 per PN63) 64 DN≥ 100 51 DN≥ 150	PN160 -> 140 ANSI 900 -> 135	PN250 -> 225 ANSI 1500 -> 220
Pressione Collaudo Idrostatico Hydrostatic Test Pressure	1,5 volte la massima Pressione di Esercizio Nominale (valvole PN) o di Classe a Temperatura Ambiente 1,5 times the Nominal Pressure (PN valves) or Ambient Temperature rated Pressure (Class valves)				
Temperatura Max. TSmax (°C) Max. Working Temperature	1½" - 4" 240°C 5" - 6" 160°C 8" - 10" 120°C	1½" - 4" 240°C 5" - 6" 160°C 8" - 10" 120°C	1½" - 2" 240°C 2½"- 4" 180°C	1 1/2" 150°C	1 1/2" 150°C
Temperatura Min. TSmin. (°C) Min. Working Temperature	-29°C per A105 -40°C per A350LF2 Classe 2 / A352 LCB -40°C per corpi inox senza controllo della tenacità -46°C per A350LF2 Classe 2 / A352 LCB -70°C per corpi inox senza controllo della tenacità	con controllo della tenacità a temperatura TR quando inferiore a 21°C with impact test at temperature TR when lower of 21°C valvole senza O-Ring e con Pacco a V valve without O-Ring and with Chevron Ring			
Temp. Min. Verifica Resilienza TR (°C) Temp. of Impact Test Verification TR (°C)	In Accordo alla normativa EN13345-2 par. 4.1.6 e Annex B According to the Standard EN13345-2 par. 4.1.6 and Annex B				

SPESSORI / Thickness: ANSI B16.34 / ASME VIII Div.1

DIMENSIONI / Base Dimensions: ANSI B16.34 / API 6D / BS EN ISO 17292

ESTREMITA' FLANGIATE Flanged Ends	ANSI B16.5 EN 1092-1
RISALTO FLANGE DI ESTREMITA' Facing	ANSI B16.5 RF - LF/SF - LM/SM - LG/SG - LT/ST EN 1092-1: Type A (Flat Face), Type B1 & B2 (Raised Face) Type C (Tongue), Type D (Groove) Type E (Spigot), Type F (Recess)
ESTREMITA' A SALDARE Welding Ends	ANSI B16.25
SCARTAMENTI Face to Face	ANSI B16.10 EN 558-1 (con designazione PN) / EN 558-2 (con designazione per classe) DIN 3202 F4 / F5 / F1

ATTACCO ATTUATORE / Drilling ISO 5211

COMANDO Operator	ALFA 54 ALFA 58 PN10-16-25-40 ANSI150	ALFA 50 PN25 PN40 ANSI300	ALFA 506 PN100 ANSI600	
RIDUTTORE MANUALE / Gear	DN ≥250	DN ≥200	DN ≥150	

SOVRASPESSORE per CORROSIONE / Corrosion overthickness: 3 mm (solo valvole acciaio al carbonio / carbon steel only)

MATERIALI DI COSTRUZIONE / Materials of construction

POS.	Ricambi Spares	PARTICOLARE	PART NAME				Certificato EN 10204 Material Cert. to EN 10204
17	*	BUSSOLA ESTERNA	EXTERNAL WASHER	P.T.F.E.	P.T.F.E.	Grapholl	2.1
16	*	O-RING CORPO	BODY O-RING	VITON	VITON	VITON	—
15	*	O-RING STELO	STEM O-RING	VITON	VITON	VITON	—
14		DISP. ANTISTATICO	ANTISTATIC DEVICE	AISI 304	AISI 316	AISI 304	—
13		DISP. D'ARRESTO	STOP DEVICE	AISI 316	AISI 316	Cl.8.8 EN ISO 898-1 zincato	—
12		MOLLA A TAZZA	SPRING WASHER	AISI 316	AISI 316	51CrV4 EN 10083-3 zincato	—
11		DADO/CONTRODADO	NUT/LOCK NUT	A4-70	A4-70	Cl.8 EN ISO 898-6 zincato	—
10		LEVA	LEVER	S235JR EN 10025-2 zincata	S235JR EN 10025-2 zincata	S235JR EN 10025-2 zincata	—
09		PREMIGUARNIZIONE	GLAND	ASTM A479 Tp.316	ASTM A479 Tp.316	11SMnPb37 (1.0737) EN 10087 zincato	—
08	*	BUSSOLA INTERNA	INTERNAL WASHER	P.T.F.E.	P.T.F.E.	P.T.F.E. + Graphite	2.1
07	*	GUARNIZIONE CORPO	BODY GASKET	P.T.F.E.	P.T.F.E.	P.T.F.E. + Graphite	2.1
06	*	SEDI	SEATS	P.T.F.E. / R.P.T.F.E. / P.T.F.E.+A.M. DEVLON (Dn≤ 100) PEEK (DN≤ 50)	P.T.F.E. / R.P.T.F.E. / P.T.F.E.+A.M. DEVLON (Dn≤ 100) PEEK (DN≤ 50)	P.T.F.E. / R.P.T.F.E. / P.T.F.E.+A.M. DEVLON (Dn≤ 100) PEEK (DN≤ 50)	2.1
05	*	SFERA	BALL	ASTM A479/A182 Tp.304 ASTM A351 CF8	ASTM A479 Tp.316 ASTM A351 CF8M	ASTM A479 Tp.304/304L/316/316L ASTM A351 CF8/CF8M	3.1
04	*	STELO	STEM	ASTM A182 F316 / A479 Tp.316 ASTM A182 F51 ASTM A564 Tp.630 (17-4 PH)	ASTM A182 F316 / A479 Tp.316 ASTM A182 F51 ASTM A564 Tp.630 (17-4 PH)	ASTM A182 F316 / A479 Tp.316 ASTM A182 F6a Cl.2 ASTM A479 S41000 ASTM A182 F51 ASTM A564 Tp.630 (17-4 PH)	3.1 / 3.2
02		VITE CORPO	SCREW	ASTM A193 B8M DN < 50 ASTM A193 B8M / A194 Gr.8M DN > 40	ASTM A193 B8M DN < 50 ASTM A193 B8M / A194 Gr.8M DN > 40	ASTM A193 B7 DN < 50 ASTM A193 B7 / A194 Gr.2H DN > 40 solo A350 LF2 / A352 LCB only ASTM A320 L7 DN < 50 ASTM A320 L7 / A194 Gr.4 DN > 40	2.2
03 01		CHIUSURA CORPO	CLOSURE BODY	ASTM A479 Tp.304L ASTM A479 Tp.304 ASTM A351 CF8	ASTM A479 Tp.316L ASTM A479 Tp.316 ASTM A351 CF8M	ASTM A105 ASTM A350 LF2 ASTM A216 WCB ASTM A352 LCB	3.1

Notified Body Identification No. **0948**

INDICE	DATA	FIRMA	NOTE	INDICE	DATA	FIRMA	NOTE
1	09/10/15		Modifica generale				
0	04/12/01		Prima emissione	2	13/02/17		Aggiornato materiali valvole

MODIFICHE

	DISEGNATO	CONTROLLATO	APPROVATO
DATA	13/02/17	13/02/17	14/02/17
FIRMA	G.M.	F.P.	M.G.

DISEGNO DIMOSTRATIVO

PESO

SUPERFICE

DESCRIZIONE: DISEGNO RAPPRESENTATIVO DELLA FAMIGLIA VALVOLE SPLIT BODY FLOTTANTI

REPRESENTAIVE DRAWING OF SPLIT BODY FLOATING BALL VALVES

ALFA VALVOLE
A Unit of IDEX Corporation

SCALA: ---

DIS. N° S3847

Sh. 3 of 4

PROPRIETÀ RISERVATA - A TERMINE DELLE VIGENTI LEGGI QUESTO DOCUMENTO NON POTRÀ ESSERE COPIATO, RIPRODOTTO O COMUNICATO AD ALTRE DITTE SENZA NOSTRA AUTORIZZAZIONE SCRITTA.

0C20154.26

DIMENSIONI - DIMENSIONS - DIMENSIONS - ABMESSUNGEN

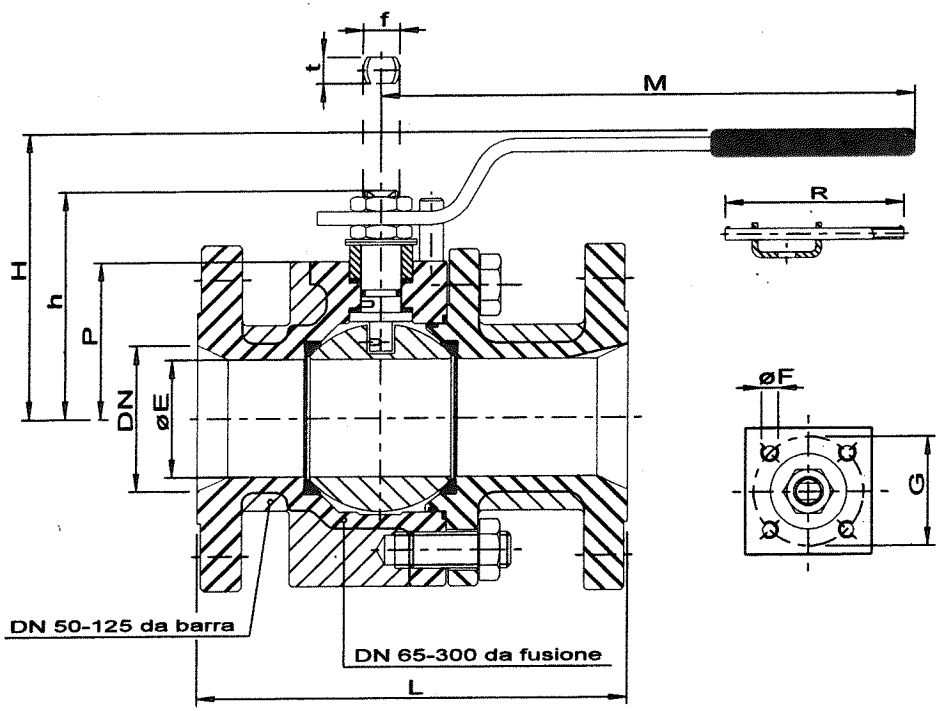

ALFA 54 ANSI150 PN10/20

DN	50	65	80	100	125	150	200	250	300
Ø"	2"	2.1/2"	3"	4"	5"	6"	8"	10"	12"
ØE	38	51	64	76	102	102	152	180	203
L	178	190	203	229	254	267	292	330	356
M/R	275/-	275/-	380/-	380/-	440/500	440/500	-/800	-/800	-/800
H	118	128	139	144	200	200	265	290	320
h	96	103	122	128	158	158	220	243	270
P	63	68,5	82	88,5	111	111	153	179	200
f/t	16/10	16/10	22/14	22/14	30/18	30/18	45/30	45/30	52/30
Kg (1) / (2)	13 /	17 / 12	26 / 19	34 / 28	42 / 32	/ 43	/ 68	/ 108	/ 150
ISO 5211	F05	F05	F07	F07	F10	F10	F14	F14	F14
ØF	M6	M6	M8	M8	M10	M10	M16	M16	M16
G	50	50	70	70	102	102	140	140	140

ALFA 58 PN10/40

DN	50	65	80	100	125	150	200	250	300
Ø"	2"	2.1/2"	3"	4"	5"	6"	8"	10"	12"
ØE	38	51	64	76	102	102	152	180	203
L	150	170	180	190	325	350	400	450	500
DIN 3202	F4	F4	F4	F4	F5	F5	F5	F5	F5
M/R	275/-	275/-	380/-	380/-	440/500	440/500	-/800	-/800	-/800
H	118	128	139	144	195	200	265	290	320
h	96	103	122	128	158	158	220	243	270
P	63	68,5	82	88,5	111	111	153	179	200
f/t	16/10	16/10	22/14	22/14	30/18	30/18	45/30	45/30	52/30
Kg (1) / (2)	12,5 /	16,5 / 11,5	26 / 16,5	31 / 25	47 / 37	/ 50	/ 73	/ 118	/ 165
ISO 5211	F05	F05	F07	F07	F10	F10	F14	F14	F14
ØF	M6	M6	M8	M8	M10	M10	M16	M16	M16
G	50	50	70	70	102	102	140	140	140
PN	40	40	40	16	16	16	16	16	16

ALFA 50 ANSI300 PN25/40

DN	50	65	80	100	150	200
Ø"	2"	2.1/2"	3"	4"	6"	8"
ØE	38	51	64	76	102	152
L	216	241	283	305	403	419
M/R	275/-	275/-	380/-	380/-	440/500	-/800
H	118	128	139	144	200	265
h	96	103	122	128	158	220
P	63	68,5	82	88,5	111	153
f/t	16/10	16/10	22/14	22/14	30/18	45/30
Kg (1) / (2)	17 /	22,5 / 19	35 / 25	48 / 36	/ 67	/ 105
ISO 5211	F05	F05	F07	F07	F10	F14
ØF	M6	M6	M8	M8	M10	M16
G	50	50	70	70	102	140

ALFA 506 ANSI600 PN100

DN	50	65	80	100	150
Ø"	2"	2.1/2"	3"	4"	6"
ØE	38	51	51	76	102
L	292	330	356	432	559
M/R	380/-	380/-	380/-	440/500	-/800
H	135	146	146	185	236
h	104	115	115	141	181
P	65	75	75	95	124
f/t	22/14	22/14	22/14	30/18	45/30
Kg (1) / (2)	19,5 /	33 /	41 /	70 /	120 /
ISO 5211	F07	F07	F07	F10	F14
ØF	M8	M8	M8	M10	M16
G	70	70	70	102	140

ALFA 609 ANSI900-PN160
ALFA 615 ANSI1500-PN250

DN	50
Ø"	2"
ØE	38
L	368
M/R	380/-
H	125
h	104
P	65
f/t	22/14
Kg (1) / (2)	30 /
ISO 5211	F07
ØF	M8
G	70

0C20154.26

Notified Body Identification No.
0948

1	09/10/15		Modifica generale					
0	04/12/01		Prima emissione	2	13/02/17		Aggiornato materiali valvole	
INDICE	DATA	FIRMA	NOTE	INDICE	DATA	FIRMA	NOTE	

MODIFICHE

	DISEGNATO	CONTROLLATO	APPROVATO	DISEGNO DIMOSTRATIVO	PESO
DATA	13/02/17	13/02/17	14/02/17		SUPERFICE
FIRMA	G.M.	F.P.	M.G.		

DESCRIZIONE: DISEGNO RAPPRESENTATIVO DELLA FAMIGLIA VALVOLE SPLIT BODY FLOTTANTI

REPRESENTATIVE DRAWING OF SPLIT BODY FLOATING BALL VALVES

ALFA VALVOLE
A Unit of IDEX Corporation

SCALA ---

DIS. N° S3847

Sh. 4 of 4

PROPRIETA' RISERVATA - A TERMINI DELLE VIGENTI LEGGI QUESTO DOCUMENTO NON POTRA' ESSERE COPIATO, RIPRODOTTO O COMUNICATO AD ALTRE O A DITTE SENZA NOSTRA AUTORIZZAZIONE SCRITTA

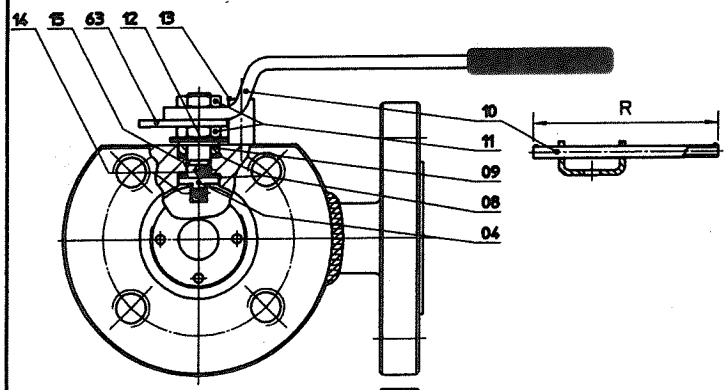

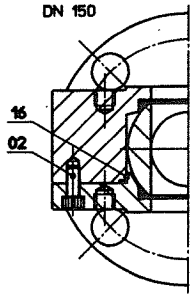

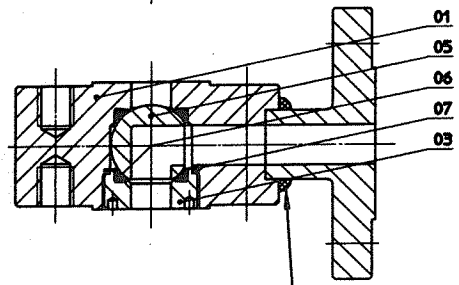

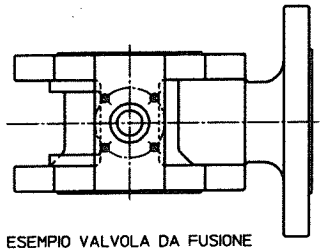

ESEMPIO VALVOLA DA FUSIONE

SOLO PER VALVOLE DA BARRA:
Materiali 1.1/1.2:
WPS 12/02 - POR 12/02 (ASME)
WPS 01/12 - POR 2504-2012 (EN)
Materiali 8.1:
WPS 01/10 - POR 0158-2010 R1 (EN)

LIMITI DI IMPIEGO / Uses Limits

MODELLO Model	ALFA 103 PN10-16-25-40 ANSI150	ALFA 103 PN25-40 ANSI300	ALFA 103 PN63-100 ANSI600			
DIAMETRI NOMINALI / Nominal Sizes	32 - 150	32 - 150	32 - 100			
Pressione Max. Esercizio Temb. (bar) Maximum Working Press. Temb. (bar)	40	51	102 63 DN ≥ 80			
Pressione Max. Esercizio Tmax. (bar) Maximum Working Press. Tmax. (bar)	8	15	80 63 DN ≥ 80			
Pressione Progetto PS (bar) Design Pressure PS (bar)	44 DN ≤ 80 22 DN > 80	56	112 71 DN ≥ 80			
Temperatura Max. TS (°C) Max. Working Temperature TS (°C)	1½"- 2" 200°C 2½"- 3" 180°C 4" - 6" 160°C	1½"- 2" 200°C 2½"- 3" 180°C 4" - 6" 160°C	1½"- 2" 90°C 2½"- 6" 70°C			
Temperatura Min. TStin. (°C) Min. Working Temperature TStin (°C)	-29°C per A105 -40°C per A350LF2 Classe 2 -40°C per corpi inox senza controllo della tenacità	con controllo della tenacità a temperatura TR quando inferiore a 21°C with Impact test at temperature TR when lower of 21°C				
Temp. Min. Verifica Resilienza TR (°C) Temp. of Impact Test Verification TR (°C)	In Accordo alla normativa EN13345-2 par. 4.1.6 e Annex B According to the Standard EN13345-2 par. 4.1.6 and Annex B					
SPESSORI / Thickness **DIMENSIONI** / Base Dimensione	ANSI B16.34 / ASME VIII Div.1 / DIN 3840 ANSI B16.34 / API 6D / BS5351					
ESTREMITA' FLANGIATE Flanged Ends	ANSI B16.5 EN 1092-1					
RISALTO FLANGE DI ESTREMITA' Facing	ANSI B16.5 RF - LF/SF - LM/SM - LG/SG - LT/ST EN 1092-1: Type A (Flat Face), Type B1 & B2 (Raised Face) Type C (Tongue), Type D (Groove) Type E (Spigot), Type F (Recess)					
SCARTAMENTI Face to Face	STANDARD INTERNO					

FLUIDI / Media: Liquidi e Gas Gruppo 1 (Pericolosi) Dir. 2014/68/UE "PED", art. 13 - CATEGORIA III
Group 1 (Dangerous) 2014/68/UE "PED", art. 13 Liquids and Gases - Category III

ATTACCO ATTUATORE / Top Drilling: ISO 5211 / EN 12116

INCENDIO ESTERNO / Fire Safe: Non Applicabile

CONTROLLO EMISSIONI / Emissions: TA-LUFT

COLLAUDO FINALE / Final Test: BS5351 / API6D / ANSI B16.104 / EN 12266-1

CARICHI SIMULTANEI Simultaneous loading: Pressione, Flessione dalle Linee, Carichi Assiali dalle Linee
Inside Pressure, Bending, Axial Load from piping

CARICHI DA VENTO / TERREMOTO Earthquake / Wind Loads: Non Applicabili in forza a ASME III Subsect.NB
Not Applicable according to ASME III Subsect.NB

FATICA DA AVVIAMENTI Pressure Cycling Fatigue: Non Applicabili in forza a ASME III Subsect.NB
Not Applicable according to ASME III Subsect.NB

FATICA DA OSCILLAZIONI DI PRESS. Pressure Oscillation Fatigue: Non Applicabili in forza a ASME III Subsect.NB
Not Applicable according to ASME III Subsect.NB

NUMERO MAX. ORE DI ESERCIZIO Valve Life: Funzione delle reali condizioni di esercizio ma non superiore a:
Function of actual working conditions but not longer than:
- 100.000 ore con interventi periodici / hours with periodics interventions
- 1.500 cicli pressurizzazione-depressurizzazione per corpi in acciaio al carbonio
  cycles of valve pressurizing and de-pressurizing with carbon steel bodies
- 13.000 cicli pressurizzazione-depressurizzazione per corpi in acciaio inossidabile
  cycles of valve pressurizing and de-pressurizing with stainless steel bodies
- 50.000 cicli di apertura-chiusura su liquidi puliti / open-close cycles with clean liquids

SOVRASPESSORE per CORROSIONE Corrosion overthickness: 1.5 mm (solo valvole acciaio al carbonio / carbon steel only)

MATERIALI DI COSTRUZIONE / Materiale of construction

POS.	Ricambi Spares	PARTICOLARI	PART NAME				
16	*	O-RING CORPO	BODY O-RING	VITON 75 Shore	VITON 75 Shore	VITON 75 Shore	2.1
15	*	O-RING STELO	STEM O-RING	VITON 75 Shore	VITON 75 Shore	VITON 75 Shore	2.1
14		DISP. ANTISTATICO	ANTISTATIC DEVICE	AISI 316	AISI 316	AISI 316	---
13		DISP. D'ARRESTO	STOP DEVICE	A4-70 EN ISO 3506-1	CL8.8 EN ISO 898-1 zincato A4-70 EN ISO 3506-1	CL8.8 EN ISO 898-1 zincato	---
12		MOLLA A TAZZA	SPRING WASHER	X10CrNi18-8 (1.4310) EN 10088-2 (AISI 301)	51CrV4 EN 10083-3 zincato X10CrNi18-8 (1.4310) EN 10088-2 (AISI 301)	51CrV4 EN 10083-3 zincato	---
11		DADO/CONTRODADO	NUT/LOCK NUT	A4-40 (AISI 316) EN ISO 8675	CL8 EN ISO 898-6 zincato A4-40 (AISI 316) EN ISO 8675	CL8 EN ISO 898-6 zincato	---
10		LEVA	LEVER	S235JR EN 10025-2 zincata	S235JR EN 10025-2 zincata	S235JR EN 10025-2 zincata	---
09		PREMIGUARNIZIONE	GLAND	ASTM A479 Tp.316	ASTM A479 Tp.316	11SMnPb37 (1.0737) EN 10087 zincato	---
08	*	BUSSOLA	WASHER	P.T.F.E.	P.T.F.E.	P.T.F.E. + Graphite	2.1
07	*	GUARNIZIONE CORPO	BODY GASKET	P.T.F.E.	P.T.F.E.	P.T.F.E. + Graphite	2.1
06	*	SEDI	SEATS	P.T.F.E. / TFM / R.P.T.F.E. / P.T.F.E.+A.M. DEVLON (PN64-100 e A600)	P.T.F.E. / TFM / R.P.T.F.E. / P.T.F.E.+A.M. DEVLON (PN64-100 e A600)	P.T.F.E. / TFM / R.P.T.F.E. / P.T.F.E.+A.M. DEVLON (PN64-100 e A600)	2.1
05	*	SFERA	BALL	ASTM A182 / A479 Tp.304-304L ASTM A351 CF8	ASTM A182 / A479 Tp.316-316L ASTM A351 CF8M	ASTM A182 / A479 Tp.304-304L ASTM A182 / A479 Tp.316-316L ASTM A351 CF8 / CF8M	3.1
04	*	STELO	STEM	ASTM A182 F316 HB > 180 ASTM A479 F316 DN ≥ 80	ASTM A182 F316 HB > 180 ASTM A479 F316 DN ≥ 80	X30Cr13 (1.4028) EN 10088-3 ASTM A182 F6a CL2 ASTM A182 F316 HB > 180 ASTM A479 F316 DN ≥ 80	3.1
02		VITE	SCREW	UNI 3740 A4-70	UNI 3740 Gr. 8.8 / UNI 3740 A4-70	UNI 3740 Gr. 8.8	2.1
03 01		CHIUSURA CORPO + LATERALE	CLOSURE BODY + CONNECTOR	ASTM A479 Tp.304/Tp.304L ASTM A351 Tp.CF3/CF8	ASTM A479 Tp.316/Tp.316L ASTM A351 Tp.CF3M/CF8M ASTM A350 LF2/A352 LCB	ASTM A105/A216 WCB	3.1
							Certificate EN 10204 Mat. Certificate to EN 10204

Notified Body Identification No.
0948

OC20154.26

1	07/10/16		Revisione materiali						
0	10/07/15		Prima Emissione						
MODIFICHE									

	DISEGNATO	CONTROLLATO	APPROVATO
DATA	07/10/16	07/10/16	07/10/16
FIRMA	F.P.	L.C.	M.G.

DISEGNO DIMOSTRATIVO

SOSTITUISCE IL:
SOSTITUITO DA:

DESCRIZIONE
DISEGNO RAPPRESENTATIVO 3 VIE WAFER FLOTTANTI - Piano Prodotto PP_103_Rev.2
3 WAY WAFER BALL VALVES REPPRESENTATIVE DRAWING - Product Spec. PP_103_Rev.2

ALFA VALVOLE s.r.l.
20010 CASOREZZO (Milano) - ITALIA -
VIALE DEL LAVORO, 19
Tel. 02.90296206 r.a. - Telefax 02.90296292
E-Mail: alfavalvole@alfavalvole.it

SCALA: ---
DIS. N°: S8595
Sh. 1 of 2

PROPRIETA' RISERVATA - A TERMINE DELLE VIGENTI LEGGI QUESTO DOCUMENTO NON POTRA' ESSERE COPIATO, RIPRODOTTO O COMUNICATO AD ALTRE PERSONE O A DITTE SENZA NOSTRA AUTORIZZAZIONE SCRITTA.

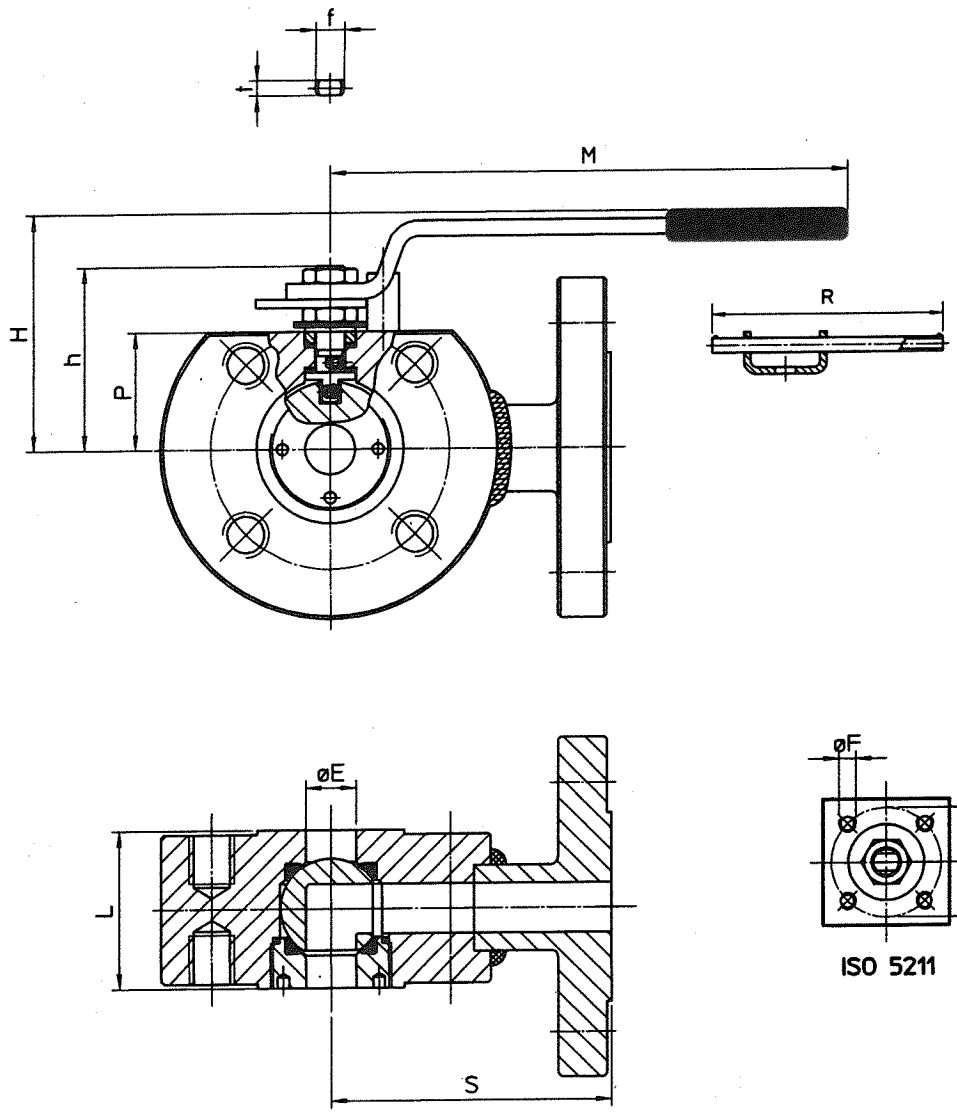

ISO 5211

DIMENSIONI - DIMENSIONS - DIMENSIONS - ABMESSUNGEN

ANSI 150 PN 10-40 — ALFA 103

DN	32	40	50	65	80	100	125	150
ø"	1.1/4"	1.1/2"	2"	2.1/2"	3"	4"	5"	6"
øE	24	34	43	60	70	84	110	140
L	60	70	100	115	130	150	185	300
S	105	120	130	150	175	185	200	215
M/R	180/-	275/-	275/-	380/-	380/-	440/500	440/500	-/800
H	90	118	128	139	144	200	212	277
h	73	96	103	122	128	157	167	218
P	48	63	68.5	82	88.5	103	120	145
f/l	12/8	16/10	16/10	22/14	22/14	30/18	30/18	45/30
Kg	6	9	17	22	30	44	65	111
ISO 5211	F03	F05	F05	F07	F07	F10	F10	F14
øF	M5	M6	M6	M8	M8	M10	M10	M16
G	36	50	50	70	70	102	102	140

ANSI 300 PN 25-40 — ALFA 103

DN	32	40	50	65	80	100	125	150
ø"	1.1/4"	1.1/2"	2"	2.1/2"	3"	4"	5"	6"
øE	24	34	43	60	70	84	110	140
L	60	70	100	115	130	150	185	300
S	105	120	130	150	175	185	200	215
M/R	180/-	275/-	275/-	380/-	380/-	440/500	440/500	-/800
H	90	118	128	139	144	200	212	277
h	73	96	103	122	128	157	167	218
P	48	63	68.5	82	88.5	103	120	148
f/l	12/8	16/10	16/10	22/14	22/14	30/18	30/18	45/30
Kg	6	9	17	22	30	44	65	125
ISO 5211	F03	F05	F05	F07	F07	F10	F10	F14
øF	M5	M6	M6	M8	M8	M10	M10	M16
G	36	50	50	70	70	102	102	140

ANSI 600 — ALFA 103

DN	40	50	80	100
ø"	1.1/2"	2"	3"	4"
øE	34	43	70	84
L	70	100	130	185
S	120	130	175	220
M/R	275/-	275/-	380/-	-/800
H	118	128	144	200
h	96	103	128	157
P	63	70	89	121.5
f/l	16/10	16/10	22/14	45/30
Kg	10	18	32	110
ISO 5211	F05	F05	F07	F14
øF	M6	M6	M8	M16
G	50	50	70	140

OC20154.26

Notified Body Identification No.
0948

REVISIONE	DATA	FIRMA	NOTE	REVISIONE	DATA	FIRMA	NOTE
1	07/10/16		Revisione Materiali				
0	10/07/15		Prima Emissione				

MODIFICHE

	DISEGNATO	CONTROLLATO	APPROVATO
DATA	07/10/16	07/10/16	07/10/16
FIRMA	L.C.	F.P.	M.G.

DISEGNO DIMOSTRATIVO

SOSTITUISCE IL:
SOSTITUITO DA:

DESCRIZIONE
DISEGNO RAPPRESENTATIVO 3 VIE WAFER FLOTTANTI - Piano Prodotto PP_103_Rev.1
3 WAY WAFER BALL VALVES REPPRESENTATIVE DRAWING - Product Spec. PP_103_Rev.1

ALFA VALVOLE s.r.l.
20010 CASOREZZO (Milano) - ITALIA -
VIALE DEL LAVORO, 19
Tel. 02.90296206 r.a. - Telefax 02.90296292
E-Mail: alfavalvole@alfavalvole.it

SCALA: ---
DIS. N°: S8595
Sh. 2 of 2

PROPRIETA' RISERVATA - A TERMINE DELLE VIGENTI LEGGI QUESTO DOCUMENTO NON POTRA' ESSERE COPIATO, RIPRODOTTO O COMUNICATO AD ALTRI PERSONE O A DITTE SENZA PREVIA AUTORIZZAZIONE SCRITTA.

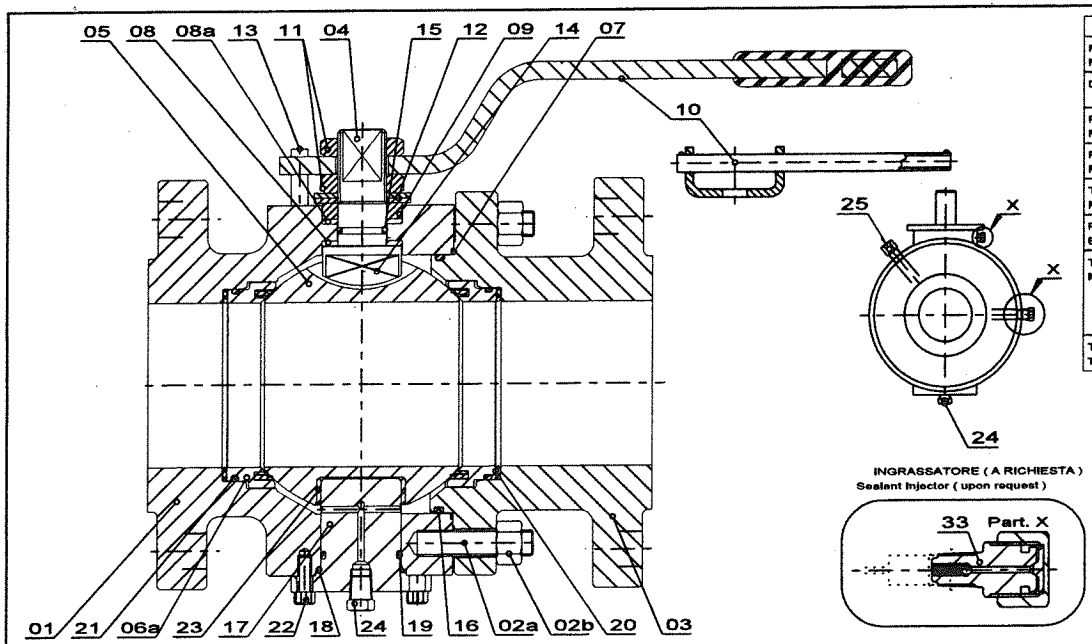

INGRASSATORE (A RICHIESTA)
Sealant Injector (upon request)

LIMITI DI IMPIEGO / Use Limits						
MODELLO Model	PN10-16-20 ANSI 150	PN25-40 ANSI 300	PN100 ANSI 600	PN160 ANSI 900	PN250 ANSI 1500	PN420 ANSI 2500
DIAMETRI NOMINALI /Nominal Sizes	FB 65 - 100 RB 80 - 150	FB 40 - 100 RB 50 - 150	FB 40 - 100 RB 50 - 150	FB 40 RB 50	FB 40 RB 50	FB 40 RB 50
Pressione Max. Esercizio Tamb. (bar) Maximum Working Press. Tamb. (bar)	PN10 -> 10 PN16 -> 16 ANSI 150 -> 20	PN25 -> 25 PN40 -> 40 ANSI 300 -> 5	PN100 -> 100 ANSI 600 -> 102	PN160 -> 160 ANSI 900 -> 153	PN250 -> 250 ANSI 1500 -> 255	PN420 -> 420 ANSI 2500 -> 425
Pressione Max. Esercizio Tmax. (bar) Maximum Working Press. Tmax. (bar)	8	15	15	140	230	380
Temperatura Max. TS (°C) Max. Working Temperature TS (°C)	240°C	240°C	240°C	240°C	240°C	240°C
Pressione Prova Idr.Corpo Tamb. (bar) Body Test Pressure. Tamb. (bar)	PN10 -> 15 PN16 -> 24 ANSI 150 -> 30	PN25 -> 38 PN40 -> 60 ANSI 300 -> 7"	PN100 -> 150 ANSI 600 -> 153	PN160 -> 240 ANSI 900 -> 230	PN250 -> 375 ANSI 1500 -> 383	PN420 -> 630 ANSI 2500 -> 638
Temperatura Min. TSmin. (°C) Min. Working Temperature TSmin (°C)	-29°C per A105 /A216 WCB -40°C per A350LF2 Classe 2 / A352 LCB -46°C per corpi inox senza controllo della tenacità		con controllo della tenacità a temperatura TR quando inferiore a 21°C with impact test at temperature TR when lower of 21°C			
Temp. Min. Verifica Resilienza TR (°C) Temp. of Impact Test Verification TR (°C)	In Accordo alla normativa EN13345-2 par. 4.1.6 e Annex B According to the Standard EN13345-2 par. 4.1.6 and Annex B					

SPESSORI /Thickness DIMENSIONI /Base Dimensions	ANSI B16.34 / ASME VIII Div.1 ANSI B16.34 / API 6D
ESTREMITA' FLANGIATE Flanged Ends	ANSI B16.5 EN 1092-1
RISALTO FLANGE DI ESTREMITA' Facing	ANSI B16.5 RF - LF/SF - LM/SM - LG/SG - LT/ST EN 1092-1: Type A (Flat Face), Type B1 & B2 (Raised Face) Type C (Tongue), Type D (Groove) Type E (Spigot), Type F (Recess)
ESTREMITA' A SALDARE Welding Ends	ANSI B16.25
SCARTAMENTI Face to Face	ANSI B16.10 API6D (Appendix C - Tab. C.3)
ATTACCO ATTUATORE/Top Drilling	ISO 5211

COMANDO Operator	PN10-16-20 ANSI 150	PN25-40 ANSI 300	PN100 ANSI 600	PN160 ANSI 900	PN250 ANSI 1500	PN420 ANSI 2500
RIDUTTORE MANUALE/Gear	N.A.	N.A.	DN 5100	N.A.	N.A.	N.A.

FLUIDI Media	Liquidi e Gas Gruppo 1 (Pericolosi) Dir. 2014/68/UE "PED", art. 13 - Categoria III Group 1 (Dangerous) 2014/68/UE "PED", art. 13 Liquids and Gases - Category III
INCENDIO ESTERNO/Fire Safe	API Std. 607 V^ Ed. / ISO 10497
CONTROLLO EMISSIONI/Emissions	TA-LUFT
COLLAUDO FINALE/Final Test	BS EN ISO 17292 / API6D / ANSI B16.104 / EN 12266-1
CARICHI SIMULTANEI Simultaneous loading	Pressione, Flessione dalle Linee, Carichi Assiali dalle Linee Inside Pressure, Bending, Axial Load from piping
CARICHI DA VENTO Wind Loads	Non Applicabili in forza a ASME III Subsect.NB Not Applicable according to ASME III Subsect.NB
CARICHI DA TERREMOTO Earthquake loads	Non Applicabili in forza a ASME III Subsect.NB Not Applicable according to ASME III Subsect.NB
FATICA DA AVVIAMENTI Pressure Cycling Fatigue	Non Applicabili in forza a ASME III Subsect.NB Not Applicable according to ASME III Subsect.NB
FATICA DA OSCILLAZIONI DI PRESSIONE Pressure Oscillation Fatigue	Non Applicabili in forza a ASME III Subsect.NB Not Applicable according to ASME III Subsect.NB
NUMERO MAX. ORE DI ESERCIZIO Valve Life	Funzione delle reali condizioni di esercizio ma non superiore a: Function of actual working conditions but not longer than: - 100.000 ore con interventi periodici / hours with periodics interventions - 1.500 cicli pressurizzazione-depressurizzazione per corpi in acciaio al carbonio cycles of valve pressurizing and de-pressurizing with carbon steel bodies - 13.000 cicli pressurizzazione-depressurizzazione per corpi in acciaio inossidabile cycles of valve pressurizing and de-pressurizing with stainless steel bodies - 50.000 cicli di apertura-chiusura per servizi liquidi / open-close cycles on liquid services - 10.000 cicli di apertura-chiusura per servizi gas / open-close cycles on gas services
SOVRASPESSORE per CORROSIONE Corrosion overthickness	2 mm (solo valvole acciaio al carbonio / carbon steel only)

MATERIALI DI COSTRUZIONE / Matirials of construction

POS.	Ricambi Spares	PARTICOLARI	PART NAME				Certificato EN 10204 Material Certif. to EN 10204
33		INGRASSATORE	INJECTOR	ASTM A182 Tp.316	ASTM A182 Tp.316	ASTM A105	2.2
25		VALVOLA DI SFIATO	VENT VALVE	ASTM A479 Tp.316	ASTM A479 Tp.316	ASTM A105	2.2
24		TAPPO DRENAGGIO	DRAIN PLUG	ASTM A182 Tp.316	ASTM A182 Tp.316	ASTM A105	2.2
23	*	BOCCOLA SFERA	BALL BUSHING	DU-DRY (316L + PTFE LINING)	DU-DRY (316L + PTFE LINING)	DU-DRY (C.S. + PTFE LINING)	—
22		VITE PERNO	TRUNNION SCREW	A2-70 EN ISO 3506-1	A2-70 EN ISO 3506-1	A2-70 EN ISO 3506-1	2.1
21	*	O-RING SEGGIO	SEAT O-RING	VITON 75 Shore Cl. < 600 90 Shore Cl. > 600	VITON 75 Shore Cl. < 600 90 Shore Cl. > 600	VITON 75 Shore Cl. < 600 90 Shore Cl. > 600	2.1
20		MOLLE SEGGIO	SEAT SPRING	INCONEL X750	INCONEL X750	INCONEL X750	—
19	*	O-RING PERNO	TRUNNION O-RING	VITON 75 Shore Cl. < 600 90 Shore Cl. > 600	VITON 75 Shore Cl. < 600 90 Shore Cl. > 600	VITON 75 Shore Cl. < 600 90 Shore Cl. > 600	2.1
18	*	GUARN. PERNO	TRUNNION GASKET	GRAPHOIL	GRAPHOIL	GRAPHOIL	2.1
17		PERNO	TRUNNION	ASTM A479 Tp.304L / 304	ASTM A479 Tp.316L / 316	ASTM A105 ENP ASTM A350 LF2 ENP	3.1.b
16	*	O-RING CORPO	BODY O-RING	VITON 75 Shore Cl. < 600 90 Shore Cl. > 600	VITON 75 Shore Cl. < 600 90 Shore Cl. > 600	VITON 75 Shore Cl. < 600 90 Shore Cl. > 600	2.1
15	*	O-RING STELO	STEM O-RING	VITON 75 Shore Cl. < 600 90 Shore Cl. > 600	VITON 75 Shore Cl. < 600 90 Shore Cl. > 600	VITON 75 Shore Cl. < 600 90 Shore Cl. > 600	2.1
14		DISP. ANTISTATICO	ANTISTATIC DEVICE	INOX	INOX	INOX	—
13		DISP. D'ARRESTO	STOP DEVICE	AISI 316	AISI 316	Cl.8.8 EN ISO 898-1 zincato	—
12		MOLLA A TAZZA	SPRING WASHER	AISI 316	AISI 316	51CrV4 EN 10083-3 zincato	—
11		DADO/CONTRODADO	NUT/LOCK NUT	A4-70	A4-70	Cl.8 EN ISO 898-6 zincato	—
10		LEVA	LEVER	S235JR EN 10025-2 zincata	S235JR EN 10025-2 zincata	S235JR EN 10025-2 zincata	—
09		PREMIGUARNIZIONE	GLAND	ASTM A479 Tp.304-304L	ASTM A479 Tp.304-304L	11SMnPb37 (1.0737) EN 10087 zinc.	—
08a	*	GUARN. STELO	PACKING	GRAPHOIL	GRAPHOIL	GRAPHOIL	2.1
08	*	GUARN. STELO	PACKING	GRAPHOIL	GRAPHOIL	GRAPHOIL	2.1
07	*	GUARN. CORPO	BODY GASKET	GRAPHOIL	GRAPHOIL	GRAPHOIL	2.1
06a	*	SEGGIO	SEAT RING	ASTM A479/A182 Tp.316 SINVEX Cl. #600 DEVLON Cl. > 600	ASTM A479/A182 Tp.316 SINVEX Cl. #600 DEVLON Cl. > 600	ASTM A105 ENP SINVEX Cl. #600 ASTM A350 LF2 ENP DEVLON Cl. > 600 ASTM A479 / A182 Tp.316-316L	2.2
05	*	SFERA	BALL	ASTM A479/A182 Tp.304 ASTM A479 Tp. UNS S31803 ASTM A351 CF8M	ASTM A479/A182 Tp.316 ASTM A479 Tp. UNS S31803 ASTM A351 CF8M	ASTM A105 ENP ASTM A350 LF2 ENP ASTM A479 / A182 Tp.316-316L	3.1
04	*	STELO	STEM	ASTM A479 / A182 Tp.304-304L ASTM A479 Tp. UNS S31803	ASTM A479 / A182 Tp.316-316L ASTM A479 Tp. UNS S31803	ASTM A479 / A182 Tp.316-316L ASTM A182 F6a Cl.2 X30Cr13 (1.4028) EN 10088-3 ASTM A29 Gr.4140 + A434 Cl. BC	3.1 / 3.2
02a 02b		TIRANTE CORPO DADO TIRANTE CORPO	BODY STUD BODY STUD NUTS	ASTM A193 B8M / A194 Gr.8M ASTM A193 B8 / A194 Gr.8	ASTM A193 B8M / A194 Gr.8M	ASTM A193 B7 / A194 Gr.2H solo A350 LF2 ASTM A320 L7 / A194 Gr.4	2.2
03 01		CHIUSURA CORPO	CLOSURE BODY	ASTM A479/A182 Tp.304L ASTM A479/A182 Tp.304	ASTM A479/A182 Tp.316L ASTM A479/A182 Tp.316	ASTM A105 ASTM A350 LF2	3.1

Notified Body
Identification No.
0948

00201 54.26

INDICE	DATA	FIRMA	NOTE	INDICE	DATA	FIRMA	NOTE
1	30/11/15		Revisione generale				
0	03/05/02		Prima emissione	2	22/02/17		Aggiornamento format. e mat. valv.

MODIFICHE

	DISEGNATO	CONTROLLATO	APPROVATO
DATA	22/02/17	22/02/17	24/02/17
FIRMA	G.M.	F.P.	M.G.

DISEGNO DIMOSTRATIVO

PESO

SUPERFICE

DESCRIZIONE: DISEGNO RAPPRESENTATIVO DELLE VALVOLE TRUNNION MOUNTED, MODELLO T2 - ESECUZIONE "A"

REPRESENTATIVE DRAWING OF TRUNNION MOUNTED BALL VALVES, MODEL T2 - EXECUTION "A"

ALFA VALVOLE
A Unit of IDEX Corporation

SCALA: ---

DIS. N° S4654

Sh. 1 of 5

PROPRIETA' RISERVATA: A TERMINE DELLE VIGENTI LEGGI QUESTO DOCUMENTO NON POTRA' ESSERE COPIATO, RIPRODOTTO O COMUNICATO AD ALTRE O A DITTE SENZA NOSTRA AUTORIZZAZIONE SCRITTA.

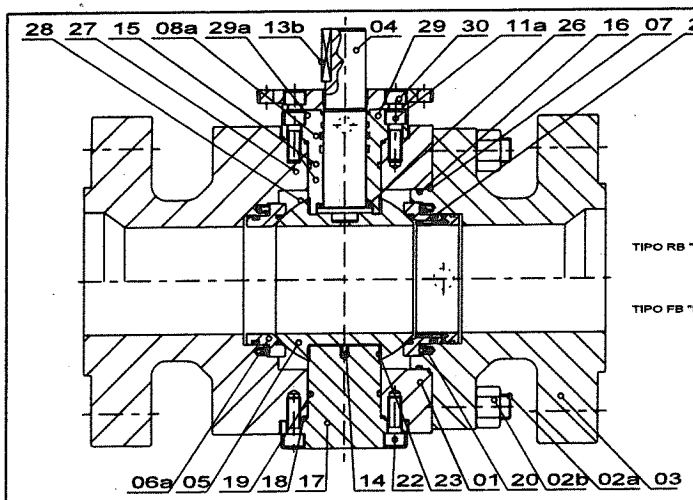

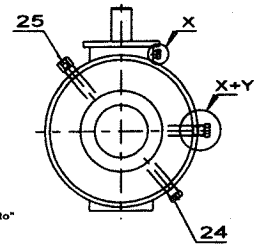

TIPO RB "Passaggio Ridotto"

TIPO FB "Passaggio Pieno"

INGRASSATORE (A RICHIESTA)
Sealant injector (upon request)

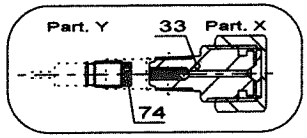

LIMITI DI IMPIEGO / Use Limits						
MODELLO Model	PN10-16-20 ANSI 150	PN25-40 ANSI 300	PN100 ANSI 600	PN160 ANSI 900	PN250 ANSI 1500	PN420 ANSI 2500
DIAMETRI NOMINALI /Nominal Sizes	FB 100 RB 150 x 100	FB 100 RB 150 x 100	FB 100 RB 150 x 100	FB 50 RB 80 x 50	FB 50 RB 80 x 50	FB 50 RB 80 x 50
Pressione Max. Esercizio Tamb. (bar) Maximum Working Press. Tamb. (bar)	PN10 -> 10 PN16 -> 16 ANSI 150 -> 20	PN25 -> 25 PN40 -> 40 ANSI 300 -> 51	PN100 -> 100 ANSI 600 -> 102	PN160 -> 160 ANSI 900 -> 153	PN250 -> 250 ANSI 1500 -> 255	PN420 -> 420 ANSI 2500 -> 425
Pressione Max. Esercizio Tmax. (bar) Maximum Working Press. Tmax. (bar)	8	15	15	140	230	360
Temperatura Max. TS (°C) Max. Working Temperature TS (°C)	240°C	240°C	240°C	240°C	240°C	240°C
Pressione Prova idr.Corpo Tamb. (bar) Body Test Pressure. Tamb. (bar)	PN10 -> 15 PN16 -> 24 ANSI 150 -> 30	PN25 -> 38 PN40 -> 60 ANSI 300 -> 77	PN100 -> 150 ANSI 600 -> 153	PN160 -> 240 ANSI 900 -> 230	PN250 -> 375 ANSI 1500 -> 383	PN420 -> 630 ANSI 2500 -> 638
Temperatura Min. TSmin. (°C) Min. Working Temperature TSmin (°C)	-29°C per A105 /A216 WCB -40°C per A350LF2 Classe 2 / A352 LCB -46°C per corpi inox senza controllo della tenacità -196°C per corpi inox senza controllo della tenacità		con controllo della tenacità a temperatura TR quando inferiore a 21°C with impact test at temperature TR when lower of 21°C valvola senza O-Ring e con Lip Seals valve without O-Ring and with Lip Seals			
Temp. Min. Verifica Resilienza TR (°C) Temp. of Impact Test Verification TR (°C)	In Accordo alla normativa EN13345-2 par. 4.1.6 e Annex B According to the Standard EN13345-2 par. 4.1.6 and Annex B					

SPESSORI /Thickness	ANSI B16.34 / ASME VIII Div.1
DIMENSIONI /Base Dimensions	ANSI B16.34 / API 6D
ESTREMITA' FLANGIATE Flanged Ends	ANSI B16.5 EN 1092-1
RISALTO FLANGE DI ESTREMITA' Facing	ANSI B16.5 RF - LF/SF - LM/SM - LG/SG - LT/ST EN 1092-1: Type A (Flat Face), Type B1 & B2 (Raised Face) Type C (Tongue), Type D (Groove) Type E (Spigot), Type F (Recess)
ESTREMITA' A SALDARE Welding Ends	ANSI B16.25
SCARTAMENTI Face to Face	ANSI B16.10 API6D (Appendix C - Tab. C.3)
ATTACCO ATTUATORE Top Drilling	ISO 5211

COMANDO Operator	PN10-16-20 ANSI 150	PN25-40 ANSI 300	PN100 ANSI 600	PN160 ANSI 900	PN250 ANSI 1500	PN420 ANSI 2500
RIDUTTORE MANUALE Gear	N.A.	N.A.	DN ≤ 100	N.A.	DN ≥ 50	DN ≥ 50

FLUIDI Media	Group 1 (Dangerous) 2014/68/UE "PED", art. 13 Liquids and Gases - Category III Group 1 (Dangerous) 2014/68/UE "PED", art. 13 Liquids and Gases - Category III
INCENDIO ESTERNO Fire Safe	API Std. 607 V^ Ed. / ISO 10497
CONTROLLO EMISSIONI Emissions	TA-LUFT / ISO 15848-1
COLLAUDO FINALE Final Test	BS EN ISO 17292 / API6D / ANSI B16.104 / EN 12266-1
CARICHI SIMULTANEI Simultaneous loading	Pressione, Flessione delle Linee, Carichi Assiali delle Linee Inside Pressure, Bending, Axial Load from piping
CARICHI DA VENTO Wind Loads	Non Applicabili in forza a ASME III Subsect.NB Not Applicable according to ASME III Subsect.NB
CARICHI DA TERREMOTO Earthquake loads	Gli assiemi valvola+attuatore sono verificati a scosse di terremoto che incrementino al Max del 40% il peso proprio dell'attuatore e del coperchio superiore valvola Valve and actuator assembly is calculated for earthquakes with magnitude incrementing 40% Max dead weights
FATICA DA AVVIAMENTI Pressure Cycling Fatigue	Non Applicabili in forza a ASME III Subsect.NB Not Applicable according to ASME III Subsect.NB
FATICA DA OSCILLAZIONI DI PRESSIONE Pressure Oscillation Fatigue	Non Applicabili in forza a ASME III Subsect.NB Not Applicable according to ASME III Subsect.NB
NUMERO MAX. ORE DI ESERCIZIO Valve Life	Funzione delle reali condizioni di esercizio ma non superiore a: Function of actual working conditions but not longer than: - 100.000 ore con interventi periodici / hours with periodics interventions - 1.500 cicli pressurizzazione-depressurizzazione per corpi in acciaio al carbonio cycles of valve pressurizing and de-pressurizing with carbon steel bodies - 13.000 cicli pressurizzazione-depressurizzazione per corpi in acciaio inossidabile cycles of valve pressurizing and de-pressurizing with stainless steel bodies - 50.000 cicli di apertura-chiusura per servizi liquidi / open-close cycles on liquid serv. - 10.000 cicli di apertura-chiusura per servizi gas / open-close cycles on gas services
SOVRASPESSORE per CORROSIONE Corrosion overthickness	mm (solo valvole acciaio al carbonio / carbon steel only)

0C20154.50

MATERIALI DI COSTRUZIONE / Materials of construction						
74		VALVOLA DI RITEGNO	CHECK VALVE	ASTM A479 Tp.316	ASTM A479 Tp.316	ASTM A105	2.2
33		INGRASSATORE	INJECTOR	ASTM A479 Tp.316	ASTM A479 Tp.316	ASTM A105	2.2
30		VITE FL. MOTORE	ADAPTER PLATE SCREW	A2-70 EN ISO 3506-1	A2-70 EN ISO 3506-1	A2-70 EN ISO 3506-1	—
29a		FL. MOTORE	ADAPTER PLATE	ASTM A479 Tp.304	ASTM A479 Tp.316	ASTM A105 ASTM A350 LF2	—
29		FL. PREMITRECCIA	GLAND PLATE	ASTM A479 Tp.304-304L ■	ASTM A479 Tp.316-316L ■	ASTM A105 ENP ASTM A350 LF2 ENP	3.1
28	*	O-RING PREMITRECCIA	GLAND PLATE O-RING	VITON 75 Shore Cl. < 600 90 Shore Cl. > 600	VITON 75 Shore Cl. < 600 90 Shore Cl. > 600	VITON 75 Shore Cl. < 600 90 Shore Cl. > 600	2.1
27	*	GUARN. PREMITRECCIA	GLAND PLATE GASKET	GRAPHOIL	GRAPHOIL	GRAPHOIL	2.1
26	*	RONDELLA STELO	STEM WASHER	DU-DRY (316L + PTFE LINING)	DU-DRY (316L + PTFE LINING)	DU-DRY (C.S. + PTFE LINING)	—
25		VALVOLA DI SFIATO	VENT VALVE	ASTM A479 Tp.316	ASTM A479 Tp.316	ASTM A479 Tp.316	2.2
24		TAPPO DRENAGGIO	DRAIN PLUG	ASTM A479 Tp.316	ASTM A479 Tp.316	ASTM A479 Tp.316	2.2
23	*	BOCCOLA SFERA	BALL BUSHING	DU-DRY (316L + PTFE LINING)	DU-DRY (316L + PTFE LINING)	DU-DRY (C.S. + PTFE LINING)	—
22		VITE PERNO	TRUNNION SCREW	A2-70 EN ISO 3506-1	A2-70 EN ISO 3506-1	A2-70 EN ISO 3506-1	2.2
21	*	O-RING SEGGIO	SEAT O-RING	VITON 75 Shore Cl. < 600 90 Shore Cl. > 600	VITON 75 Shore Cl. < 600 90 Shore Cl. > 600	VITON 75 Shore Cl. < 600 90 Shore Cl. > 600	2.1
20		MOLLE SEGGIO	SEAT SPRING	INCONEL X750	INCONEL X750	INCONEL X750	—
19	*	O-RING PERNO	TRUNNION O-RING	VITON 75 Shore Cl. < 600 90 Shore Cl. > 600	VITON 75 Shore Cl. < 600 90 Shore Cl. > 600	VITON 75 Shore Cl. < 600 90 Shore Cl. > 600	2.1
18	*	GUARN. PERNO	TRUNNION GASKET	GRAPHOIL	GRAPHOIL	GRAPHOIL	2.1
17		PERNO	TRUNNION	ASTM A479 Tp.304-304L ■	ASTM A479 Tp.316-316L ■	ASTM A105 ENP ASTM A350 LF2 ENP	3.1
16	*	O-RING CORPO	BODY O-RING	VITON 75 Shore Cl. < 600 90 Shore Cl. > 600	VITON 75 Shore Cl. < 600 90 Shore Cl. > 600	VITON 75 Shore Cl. < 600 90 Shore Cl. > 600	2.1
15	*	O-RING STELO	STEM O-RING	VITON 75 Shore Cl. < 600 90 Shore Cl. > 600	VITON 75 Shore Cl. < 600 90 Shore Cl. > 600	VITON 75 Shore Cl. < 600 90 Shore Cl. > 600	2.1
14		DISP. ANTISTATICO	ANTISTATIC DEVICE	INCONEL X750	INCONEL X750	INCONEL X750	—
13b		CHIAVETTA	KEY	EN 10083-2 C40	EN 10083-2 C40	EN 10083-2 C40	—
11a		VITE PREMITRECCIA	GLAND PLATE SCREW	A2-70 EN ISO 3506-1	A2-70 EN ISO 3506-1	A2-70 EN ISO 3506-1	—
08a	*	GUARN. STELO	PACKING	GRAPHOIL	GRAPHOIL	GRAPHOIL	2.1
07	*	GUARN. CORPO	BODY GASKET	GRAPHOIL	GRAPHOIL	GRAPHOIL	2.1
06a	*	SEGGIO	SEAT RING	ASTM A479/A182 Tp.304 ENP INSERT: SINVEX Cl. ≤600 DEVLON/PEEK Cl. > 600	ASTM A479/A182 Tp.316 ENP INSERT: SINVEX Cl. ≤600 DEVLON/PEEK Cl. > 600	ASTM A105 ENP - ASTM A350 LF2 ENP ASTM A182 Tp.316-316L INSERT: SINVEX Cl. ≤600 DEVLON/PEEK Cl. > 600	2.1
05	*	SFERA	BALL	ASTM A479/A182 Tp.304-304L ■ ASTM A479/A182 Tp.316-316L ASTM A182 F51 ASTM A451 CPF8M / A351 CF8M	ASTM A479/A182 Tp.316-316L ■ ASTM A182 F51 ASTM A451 CPF8M / A351 CF8M	ASTM A105 ENP ASTM A350 LF2 ENP ASTM A479/A182 Tp.316-316L ASTM A182 F51 ASTM A451 CPF8M / A351 CF8M	3.1
04	*	STELO	STEM	ASTM A479 Tp.304-304L ■ ASTM A182 F51	ASTM A479 Tp.316-316L ■ ASTM A182 F51	ASTM A479 Tp.316-316L ASTM A182 F51 ASTM A29 Gr.4140	3.1 / 3.2
02a 02b		TIRANTE CORPO DADO TIRANTE CORPO	BODY STUD BODY STUD NUTS	ASTM A193 B8M / A194 Gr.8M ASTM A193 B8 / A194 Gr.8	ASTM A193 B8M / A194 Gr.8M	ASTM A193 B7 / A194 Gr.2H (B7M/2HM) Solo A350 LF2: ASTM A320 L7 / A194 Gr.4 (L7M/7M)	2.2
03 01		CHIUSURA CORPO	CLOSURE BODY	ASTM A479/A182 Tp.304-304L	ASTM A479/A182 Tp.316-316L	ASTM A105 ASTM A350 LF2	3.1
POS	Ricambi Spares	PARTICOLARI	PART NAME				Certificato EN 10204 Matirial Cert. to EN 10204

■ ENP a richiesta
ENP upon request

Notified Body Identification No.
0948

1	30/11/15		Revisione generale				
0	03/05/02		Prima emissione	2	22/02/17		Aggiornamento normat. e mat. valv.
INDICE	DATA	FIRMA	NOTE	INDICE	DATA	FIRMA	NOTE

MODIFICHE

	DISEGNATO	CONTROLLATO	APPROVATO	DISEGNO DIMOSTRATIVO	PESO
DATA	22/02/17	22/02/17	24/02/17		SUPERFICE
FIRMA	G.M.	F.P.	M.G.		

DESCRIZIONE: DISEGNO RAPPRESENTATIVO DELLE VALVOLE TRUNNION MOUNTED, MODELLO T2 - ESECUZIONE "B"

REPRESENTATIVE DRAWING OF TRUNNION MOUNTED BALL VALVES, MODEL T2 - EXECUTION "B"

ALFA VALVOLE
A Unit of IDEX Corporation

SCALA: ---
DIS. N° S4654
Sh. 2 of 5

PROPRIETA' RISERVATA - A TERMINE DELLE VIGENTI LEGGI QUESTO DOCUMENTO NON POTRA' ESSERE COPIATO, RIPRODOTTO O COMUNICATO AD ALTRE DITTE SENZA NOSTRA AUTORIZZAZIONE SCRITTA.

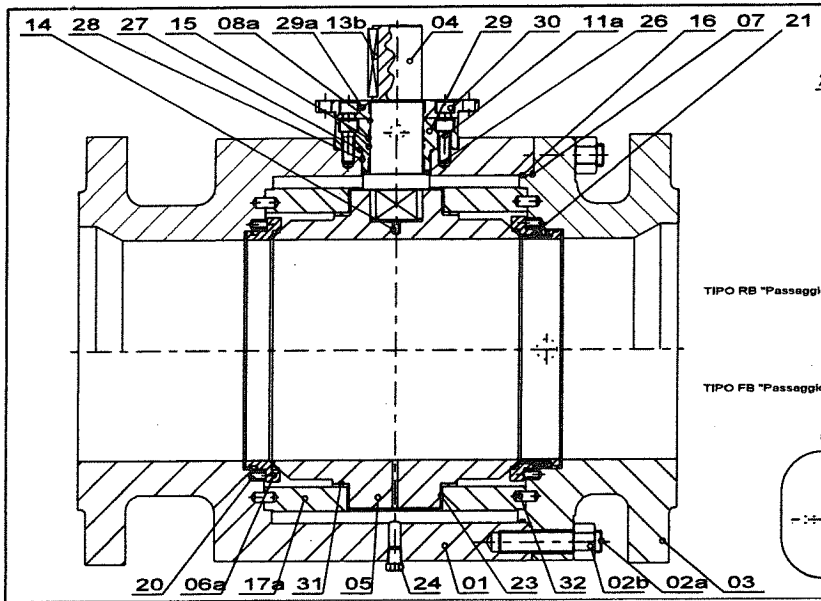

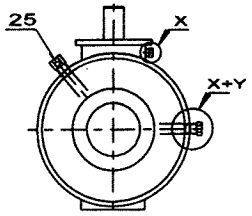

TIPO RB "Passaggio Ridotto"

TIPO FB "Passaggio Totale"

INGRASSATORE (A RICHIESTA)
Sealant Injector (upon request)

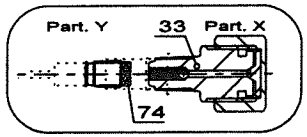

LIMITI DI IMPIEGO / Use Limits						
MODELLO Model				PN160 ANSI 900	PN250 ANSI 1500	PN420 ANSI 2500
DIAMETRI NOMINALI Nominal Sizes				FB 80 - 100 RB100x80 - 150x100	FB 80 - 100 RB100x80 - 150x100	FB 80 - 100 RB100x80 - 150x100
Pressione Max. Esercizio Tamb. (bar) Maximum Working Press. Tamb. (bar)				PN160 -> 160 ANSI 900 -> 153	PN250 -> 250 ANSI 1500 -> 255	PN420 -> 420 ANSI 2500 -> 425
Pressione Max. Esercizio Tmax. (bar) Maximum Working Press. Tmax. (bar)				140	230	380
Temperatura Max. TS (°C) Max. Working Temperature TS (°C)				240°C	240°C	240°C
Pressione Prova idr.Corpo Tamb. (bar) Body Test Pressure. Tamb. (bar)				PN160 -> 240 ANSI 900 -> 230	PN250 -> 375 ANSI 1500 -> 383	PN420 -> 630 ANSI 2500 -> 638
Temperatura Min. TSmin. (°C) Min. Working Temperature TSmin (°C)	-29°C per A105 /A216 WCB -40°C per A350LF2 Classe 2 / A352 LCB -46°C per corpi inox senza controllo della tenacità -196°C per corpi inox senza controllo della tenacità			con controllo della tenacità a temperatura TR quando inferiore a 21°C with impact test at temperature TR when lower of 21°C valvole senza O-Ring e con Lip Seals valve without O-Ring and with Lip Seals		
Temp. Min. Verifica Resilienza TR (°C) Temp. of Impact Test Verification TR (°C)	In Accordo alla normativa EN13345-2 par. 4.1.6 e Annex B According to the Standard EN13345-2 par. 4.1.6 and Annex B					

SPESSORI /Thickness DIMENSIONI /Base Dimensions	ANSI B16.34 / ASME VIII Div.1 ANSI B16.34 / API 6D
ESTREMITA' FLANGIATE Flanged Ends	ANSI B16.5 EN 1092-1
RISALTO FLANGE DI ESTREMITA' Facing	ANSI B16.5 RF - LF/SF - LM/SM - LG/SG - LT/ST EN 1092-1: Type A (Flat Face), Type B1 & B2 (Raised Face) Type C (Tongue), Type D (Groove) Type E (Spigot), Type F (Recess)
ESTREMITA' A SALDARE Welding Ends	ANSI B16.25
SCARTAMENTI Face to Face	ANSI B16.10 API6D (Appendix C - Tab. C.3)
ATTACCO ATTUATORE Bolt Drilling	ISO 5211

COMANDO Operator					PN160 ANSI 900	PN250 ANSI 1500	PN420 ANSI 2500
RIDUTTORE MANUALE Gear					DN≥ 80	DN≥ 80	DN≥ 80

MATERIALI DI COSTRUZIONE / Materials of construction							
74		VALVOLA DI RITEGNO	CHECK VALVE	ASTM A479 Tp.316	ASTM A479 Tp.316	ASTM A105	2.2
33		INGRASSATORE	INJECTOR	ASTM A479 Tp.316	ASTM A479 Tp.316	ASTM A105	2.2
32		SPINA	PIN	100Cr6 EN ISO 683-17	100Cr6 EN ISO 683-17	100Cr6 EN ISO 683-17	—
31		RONDELLA SFERA	THRUST WASHER	DU-DRY (316L + PTFE LINING)	DU-DRY (316L + PTFE LINING)	DU-DRY (C.S. + PTFE LINING)	—
30		VITE FL. MOTORE	ADAPTER PLATE SCREW	A2-70 EN ISO 3506-1	A2-70 EN ISO 3506-1	A2-70 EN ISO 3506-1	—
29a		FL. MOTORE	ADAPTER PLATE	ASTM A479 Tp.304-304L	ASTM A479 Tp.316-316L	ASTM A105 ASTM A350 LF2	—
29		FL. PREMITRECCIA	GLAND PLATE	ASTM A479 Tp.304-304L ■	ASTM A479 Tp.316-316L ■	ASTM A105 ENP ASTM A350 LF2 ENP	3.1
28	*	O-RING PREMITRECCIA	GLAND PLATE O-RING	VITON 75 Shore Cl. < 600 90 Shore Cl. > 600	VITON 75 Shore Cl. < 600 90 Shore Cl. > 600	VITON 75 Shore Cl. < 600 90 Shore Cl. > 600	2.1
27	*	GUARN. PREMITRECCIA	GLAND PLATE GASKET	GRAPHOIL	GRAPHOIL	GRAPHOIL	2.1
26	*	RONDELLA STELO	STEM WASHER	DU-DRY (316L + PTFE LINING)	DU-DRY (316L + PTFE LINING)	DU-DRY (C.S. + PTFE LINING)	—
25		TAPPO DI SFIATO	BLEED PLUG	ASTM A182 Tp.316	ASTM A182 Tp.316	ASTM A182 Tp.316	2.2
24		TAPPO DRENAGGIO	DRAIN PLUG	ASTM A182 Tp.316	ASTM A182 Tp.316	ASTM A182 Tp.316	2.2
23	*	BOCCOLA SFERA	BALL BUSHING	DU-DRY (316L + PTFE LINING)	DU-DRY (316L + PTFE LINING)	DU-DRY (C.S. + PTFE LINING)	—
22		VITE PERNO	TRUNNION SCREW	A2-70 EN ISO 3506-1	A2-70 EN ISO 3506-1	A2-70 EN ISO 3506-1	2.2
21	*	O-RING SEGGIO	SEAT O-RING	VITON 75 Shore Cl. < 600 90 Shore Cl. > 600	VITON 75 Shore Cl. < 600 90 Shore Cl. > 600	VITON 75 Shore Cl. < 600 90 Shore Cl. > 600	2.1
20		MOLLE SEGGIO	SEAT SPRING	INCONEL X750	INCONEL X750	INCONEL X750	—
17a		PIASTRE SFERA	BALL TRUNNION	X2CrNiMo17-12-2 EN 10088-2	X2CrNiMo17-12-2 EN 10088-2	S235JR EN 10025-2	—
16	*	O-RING CORPO	BODY O-RING	VITON 75 Shore Cl. < 600 90 Shore Cl. > 600	VITON 75 Shore Cl. < 600 90 Shore Cl. > 600	VITON 75 Shore Cl. < 600 90 Shore Cl. > 600	2.1
15	*	O-RING STELO	STEM O-RING	VITON 75 Shore Cl. < 600 90 Shore Cl. > 600	VITON 75 Shore Cl. < 600 90 Shore Cl. > 600	VITON 75 Shore Cl. < 600 90 Shore Cl. > 600	2.1
14		DISP. ANTISTATICO	ANTISTATIC DEVICE	INCONEL X750	INCONEL X750	INCONEL X750	—
13b		CHIAVETTA	KEY	EN 10083-2 C40	EN 10083-2 C40	EN 10083-2 C40	—
11a		VITE PREMITRECCIA	GLAND PLATE SCREW	A2-70 EN ISO 3506-1	A2-70 EN ISO 3506-1	A2-70 EN ISO 3506-1	2.2
08a	*	GUARN. STELO	PACKING	GRAPHOIL	GRAPHOIL	GRAPHOIL	2.1
07	*	GUARN. CORPO	BODY GASKET	GRAPHOIL	GRAPHOIL	GRAPHOIL	2.1
06a	*	SEGGIO	SEAT RING	ASTM A479/A182 Tp.304 ENP INSERT: SINVEX Cl. #600 DEVLON/PEEK Cl. > 600	ASTM A479/A182 Tp.316 ENP INSERT: SINVEX Cl. #600 DEVLON/PEEK Cl. > 600	ASTM A105 ENP - ASTM A350 LF2 ENP INSERT: SINVEX Cl. #600 DEVLON/PEEK Cl. > 600	2.1
05	*	SFERA	BALL	ASTM A479/A182 Tp.304-304L ■ ASTM A479/A182 Tp.316-316L ASTM A182 F51 ASTM A451 CPF8M / A351 CF8M	ASTM A479/A182 Tp.316-316L ■ ASTM A182 F51 ASTM A451 CPF8M / A351 CF8M	ASTM A105 ENP ASTM A350 LF2 ENP ASTM A479/A182 Tp.316-316L ASTM A182 F51	3.1
04	*	STELO	STEM	ASTM A479 Tp.304-304L ■ ASTM A182 F51	ASTM A479 Tp.316-316L ■ ASTM A182 F51	ASTM A479 Tp.316-316L ASTM A182 F51 ASTM A29 Gr.4140	3.1 / 3.2
02a 02b		TIRANTE CORPO DADO TIRANTE CORPO	BODY STUD BODY STUD NUTS	ASTM A193 B8M / A194 Gr.8M ASTM A193 B8 / A194 Gr.8	ASTM A193 B8M / A194 Gr.8M	ASTM A193 B7 / A194 Gr.2H (B7M/2HM) Solo A350 LF2: ASTM A320 L7 / A194 Gr.4 (L7M/7M)	2.2
03 01		CHIUSURA CORPO	CLOSURE BODY	ASTM A479/A182 Tp.304-304L ASTM A351 CF3M-CF3	ASTM A479/A182 Tp.316-316L ASTM A351 CF8M-CF8	ASTM A105 / ASTM A216 WCB ASTM A350 LF2 / ASTM A352 LCB	3.1
POS	Ricamb Spares	PARTICOLARI	PART NAME				Certificato EN 10204 Material Certif. to EN 10204

FLUIDI Media	Group 1 (Dangerous) 2014/68/UE "PED", art. 13 Liquids and Gases - Category III Group 1 (Dangerous) 2014/68/UE "PED", art. 13 Liquids and Gases - Category III
INCENDIO ESTERNO Fire Safe	API Std. 607 V^ Ed. / ISO 10497
CONTROLLO EMISSIONI Emissions	TA-LUFT / ISO 15848-1
COLLAUDO FINALE Final Test	BS EN ISO 17292 / API6D / ANSI B16.104 / EN 12266-1
CARICHI SIMULTANEI Simultaneous loading	Pressione, Flessione delle Linee, Carichi Assiali delle Linee Inside Pressure, Bending, Axial Load from piping
CARICHI DA VENTO Wind Loads	Non Applicabili in forza a ASME III Subsect.NB Not Applicable according to ASME III Subsect.NB
CARICHI DA TERREMOTO Earthquake loads	Gli assiemi valvola+attuatore sono verificati a scosse di terremoto che incrementino al Max del 40% il peso proprio dell'attuatore e del coperchio superiore valvola Valve and actuator assembly is calculated for earthquakes with magnitude incrementing 40% Max deact weights
FATICA DA AVVIAMENTI Pressure Cycling Fatigue	Non Applicabili in forza a ASME III Subsect.NB Not Applicable according to ASME III Subsect.NB
FATICA DA OSCILLAZIONI DI PRESS. Pressure Oscillation Fatigue	Non Applicabili in forza a ASME III Subsect.NB Not Applicable according to ASME III Subsect.NB
NUMERO MAX. ORE DI ESERCIZIO Valve Life	Funzione delle reali condizioni di esercizio ma non superiore a: Function of actual working conditions but not longer than: - 100.000 ore con interventi periodici / hours with periodics interventions - 1.500 cicli pressurizzazione-depressurizzazione per corpi in acciaio al carbonio cycles of valve pressurizing and de-pressurizing with carbon steel bodies - 15.000 cicli pressurizzazione-depressurizzazione per corpi in acciaio inossidabile cycles of valve pressurizing and de-pressurizing with stainless steel bodies - 50.000 cicli di apertura-chiusura per servizi liquidi / open-close cycles on liquid services - 10.000 cicli di apertura-chiusura per servizi gas / open-close cycles on gas services
SOVRASPESSORE per CORROSIONE Corrosion overthickness	5 mm (solo valvole acciaio al carbonio / carbon steel only)

OC2015

CE

Notified Body
Identification No.
0948

■ ENP a richiesta
ENP upon request

INDICE	DATA	FIRMA	NOTE	INDICE	DATA	FIRMA	NOTE
1	30/11/15		Revisione generale				
0	03/05/12		Prima emissione	2	22/02/17		Aggiornamento normat. e mat. valv.

MODIFICHE

	DISEGNATO	CONTROLLATO	APPROVATO	DISEGNO DIMOSTRATIVO	PESO
DATA	22/02/17	22/02/17	24/02/17		SUPERFICE
FIRMA	G.M.	F.P.	M.G.		

DESCRIZIONE: DISEGNO RAPPRESENTATIVO DELLE VALVOLE TRUNNION MOUNTED, MODELLO T2 - ESECUZIONE "C"

REPRESENTATIVE DRAWING OF TRUNNION MOUNTED BALL VALVES, MODEL T2 - EXECUTION "C"

ALFA VALVOLE
A Unit of IDEX Corporation

SCALA ----- | DIS. N° S4654 | Sh. 3 of 5

PROPRIETA' RISERVATA - A TERZINE DELLE VIGENTI LEGGI QUESTO DOCUMENTO NON POTRA' ESSERE COPIATO, RIPRODOTTO O COMUNICATO AD ALTRE O A DITTE SENZA NOSTRA AUTORIZZAZIONE SCRITTA.

DIMENSIONI - DIMENSIONS - DIMENSIONS - ABMESSUNGEN

ESECUZIONE "A" TOTALE

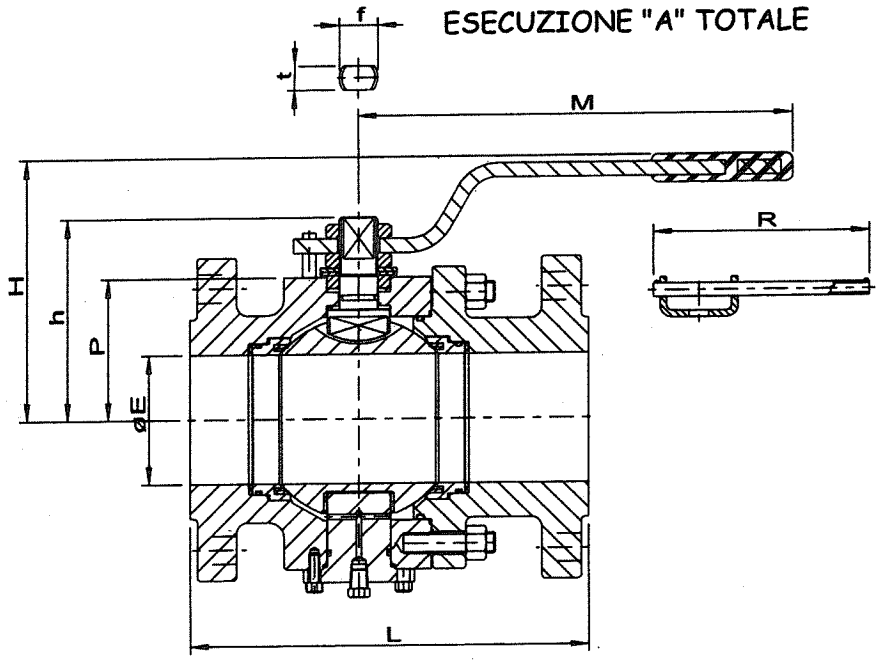

ANSI 150 - PN 10/16/20

DN	40	50	80	100
Ø*	1½"	2"	3"	4"
ØE	38	51	76	102
L (RF)	165	178	203	229
L (BW)	191	216	283	305
L (RJ)	178	191	216	241
M / R	275 / -	275 / -	380 / -	440 / 500
H	118	128	144	200
h	96	103	128	157
P	63	69	89	111
f / t	16 / 10	16 / 10	22 / 14	30 / 18
Kg (RF)	14	18	31	44
Kg (BW)	11	14	28	41
Max Torque(Nm)	51	70	145	236
Stem Shear(Nm)	89,4 *	89,4 *	199 *	403

ANSI 300 - PN 25/40

DN	40	50	80	100
Ø*	1½"	2"	3"	4"
ØE	38	51	76	102
L (RF)	191	216	283	305
L (BW)	191	216	283	305
L (RJ)	203	232	298	321
M / R	275 / -	275 / -	380 / -	440 / 500
H	118	128	144	200
h	96	103	128	157
P	63	69	89	111
f / t	16 / 10	16 / 10	22 / 14	30 / 18
Kg (RF)	16	21	42	59
Kg (BW)	11	14	28	41
Max Torque(Nm)	68	85	185	297
Stem Shear(Nm)	89,4 *	89,4 *	199 *	403

ANSI 600 - PN 100

DN	40	50	80	100
Ø*	1½"	2"	3"	4"
ØE	38	51	76	102
L (RF)	241	292	356	432
L (BW)	241	292	356	432
L (RJ)	241	295	359	435
M / R	380 / -	380 / -	440 / 500	- / 800
H	135	146	185	244
h	104	115	141	198
P	65	75	95	124
f / t	22 / 14	22 / 14	30 / 18	45 / 30
Kg (RF)	20	26	53	106
Kg (BW)	15	19	43	79
Max Torque(Nm)	103	135	320	518
Stem Shear(Nm)	156,5	156,5	471	1684

ANSI 900 - PN 160

DN	40
Ø*	1½"
ØE	38
L (RF)	305
L (BW)	305
L (RJ)	305
M / R	380 / -
H	135
h	104
P	65
f / t	22 / 14
Kg (RF)	42
Kg (BW)	31
Max Torque(Nm)	135
Stem Shear(Nm)	156,5

ANSI 1500 - PN 250

DN	40
Ø*	1½"
ØE	38
L (RF)	305
L (BW)	305
L (RJ)	305
M / R	380 / -
H	135
h	104
P	65
f / t	22 / 14
Kg (RF)	42
Kg (BW)	31
Max Torque(Nm)	180
Stem Shear(Nm)	209,6*

ANSI 2500 - PN 420

DN	40
Ø*	1½"
ØE	28
L (RF)	364
L (BW)	364
L (RJ)	367
M / R	380 / -
H	135
h	104
P	65
f / t	30 / 18
Kg (RF)	65
Kg (BW)	43
Max Torque(Nm)	302
Stem Shear(Nm)	471

ESECUZIONE "A" RIDOTTA

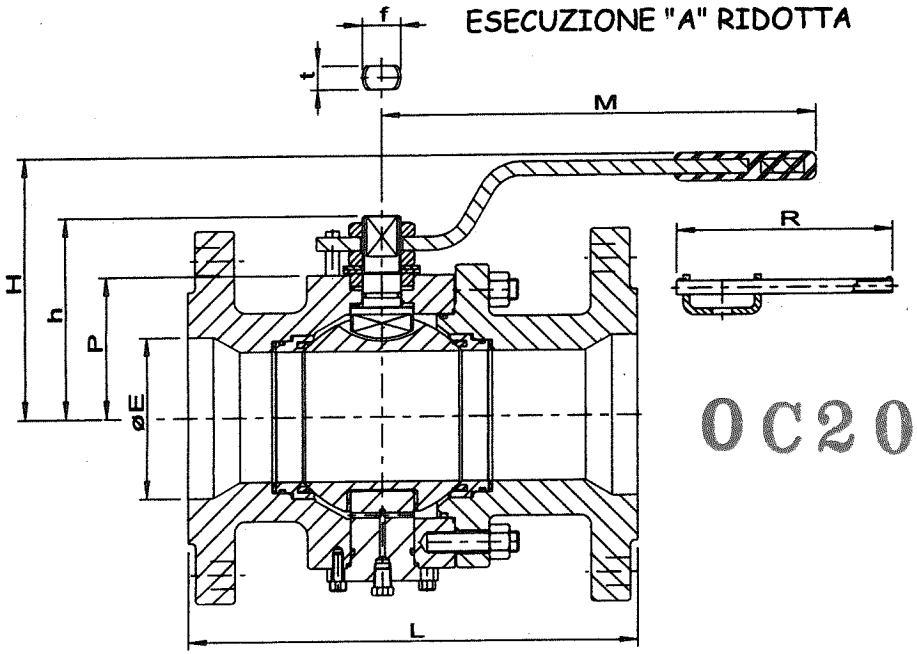

ANSI 150 - PN 10/16/20

DN	50x40	80x50	100x80	150x100
Ø*	2"x1½"	3"x2"	4"x3"	6"x4"
ØE	38	51	76	102
L (RF)	178	203	229	394
L (BW)	216	283	305	457
L (RJ)	191	216	241	406
M / R	275 / -	275 / -	380 / -	440 / 500
H	118	128	144	200
h	96	103	128	157
P	63	69	89	111
f / t	16 / 10	16 / 10	22 / 14	30 / 18
Kg (RF)	16	28	37	66
Kg (BW)	13	22	30	69
Max Torque(Nm)	51	70	145	236
Stem Shear(Nm)	89,4 *	89,4 *	199 *	403

ANSI 300 - PN 25/40

DN	50x40	80x50	100x80	150x100
Ø*	2"x1½"	3"x2"	4"x3"	6"x4"
ØE	38	51	76	102
L (RF)	216	283	305	403
L (BW)	216	283	305	457
L (RJ)	232	298	321	419
M / R	275 / -	275 / -	380 / -	440 / 500
H	118	128	144	200
h	96	103	128	157
P	63	69	89	111
f / t	16 / 10	16 / 10	22 / 14	30 / 18
Kg (RF)	20	34	47	97
Kg (BW)	13	22	30	69
Max Torque(Nm)	68	85	185	297
Stem Shear(Nm)	89,4 *	89,4 *	199 *	403

ANSI 600 - PN 100

DN	50x40	80x50	100x80	150x100
Ø*	2"x1½"	3"x2"	4"x3"	6"x4"
ØE	38	51	76	102
L (RF)	292	356	432	559
L (BW)	292	356	432	559
L (RJ)	295	359	435	562
M / R	380 / -	380 / -	440 / 500	- / 800
H	135	146	185	244
h	104	115	141	198
P	65	75	95	124
f / t	22 / 14	22 / 14	30 / 18	45 / 30
Kg (RF)	22	48	69	126
Kg (BW)	17	36	51	92
Max Torque(Nm)	103	135	320	518
Stem Shear(Nm)	156,5	156,5	471	1684

ANSI 900 - PN 160

DN	50x40
Ø*	2"x1½"
ØE	38
L (RF)	368
L (BW)	368
L (RJ)	371
M / R	380 / -
H	135
h	104
P	65
f / t	22 / 14
Kg (RF)	47
Kg (BW)	36
Max Torque(Nm)	135
Stem Shear(Nm)	156,5

ANSI 1500 - PN 250

DN	50x40
Ø*	2"x1½"
ØE	38
L (RF)	368
L (BW)	368
L (RJ)	371
M / R	380 / -
H	135
h	104
P	65
f / t	22 / 14
Kg (RF)	47
Kg (BW)	36
Max Torque(Nm)	180
Stem Shear(Nm)	209,6*

ANSI 2500 - PN 420

DN	50x40
Ø*	2"x1½"
ØE	28
L (RF)	451
L (BW)	451
L (RJ)	454
M / R	380 / -
H	135
h	104
P	65
f / t	30 / 18
Kg (RF)	71
Kg (BW)	55
Max Torque(Nm)	302
Stem Shear(Nm)	471

* A479 Tp.410Min.

** A479 Tp. UNS S31803 Min.

OC20154.26

CE

Notified Body Identification No.

0948

INDICE	DATA	FIRMA	NOTE	INDICE	DATA	FIRMA	NOTE
1	30/11/15		Revisione generale				
0	03/05/02		Prima emissione	2	22/02/17		Aggiornamento normat. e mat. valv.

MODIFICHE

	DISEGNATO	CONTROLLATO	APPROVATO
DATA	22/02/17	22/02/17	24/02/17
FIRMA	G.M.	F.P.	M.G.

DISEGNO COSTRUTTIVO

PESO

SUPERFICE

DESCRIZIONE DISEGNO RAPPRESENTATIVO DELLA FAMIGLIA VALVOLE TRUNNION MOUNTED

REPRESENTATIVE DRAWING OF TRUNNION MOUNTED BALL VALVES

ALFA VALVOLE

A Unit of IDEX Corporation

SCALA ---

DIS. N° S4654

Sh. 4 of 5

PROPRIETÀ RISERVATA - A TERMINE DELLE VIGENTI LEGGI QUESTO DOCUMENTO NON POTRÀ ESSERE COPIATO, RIPRODOTTO O COMUNICATO AD ALTRE DITTE SENZA NOSTRA AUTORIZZAZIONE SCRITTA.

ESECUZIONE "B"

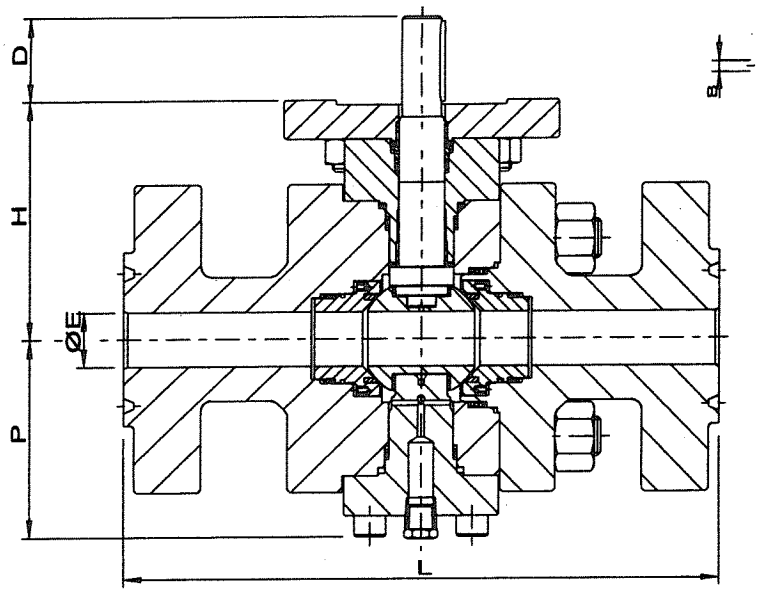

STEM DETAIL

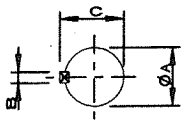

DIMENSIONI - DIMENSIONS - DIMENSIONS - ABMESSUNGEN

ESECUZIONE "B"

ANSI 150 - PN 10/16/20

DN	100
Ø"	4"
ØE	102
L (RF)	229
L (BW)	305
L (RJ)	241
D	41
H	230
P	164
ØA	25
C / B	28 / 10
Kg	61
Max Torque(Nm)	420
Stem Shear(Nm)	434**

ANSI 300 - PN 25/40

DN	100
Ø"	4"
ØE	102
L (RF)	305
L (BW)	305
L (RJ)	321
D	72
H	230
P	164
ØA	40
C / B	43,5 / 12
Kg	98
Max Torque(Nm)	570
Stem Shear(Nm)	1699**

ANSI 600 - PN 100

DN	100
Ø"	4"
ØE	102
L (RF)	432
L (BW)	432
L (RJ)	435
D	72
H	230
P	164
ØA	40
C / B	43,5 / 12
Kg	120
Max Torque(Nm)	855
Stem Shear(Nm)	1699**

ANSI 900 - PN 160

DN	50
Ø"	2"
ØE	51
L (RF)	368
L (BW)	368
L (RJ)	371
D	51
H	162
P	131
ØA	30
C / B	33 / 10
Kg	78
Max Torque(Nm)	330
Stem Shear(Nm)	1599*

ANSI 1500 - PN 250

DN	50
Ø"	2"
ØE	51
L (RF)	368
L (BW)	368
L (RJ)	371
D	51
H	162
P	131
ØA	30
C / B	33 / 10
Kg	78
Max Torque(Nm)	400
Stem Shear(Nm)	1599*

ANSI 2500 - PN 420

DN	50
Ø"	2"
ØE	44
L (RF)	451
L (BW)	451
L (RJ)	454
D	64
H	182
P	151
ØA	30
C / B	33 / 10
Kg	118
Max Torque(Nm)	645
Stem Shear(Nm)	1599*

ESECUZIONE "C"

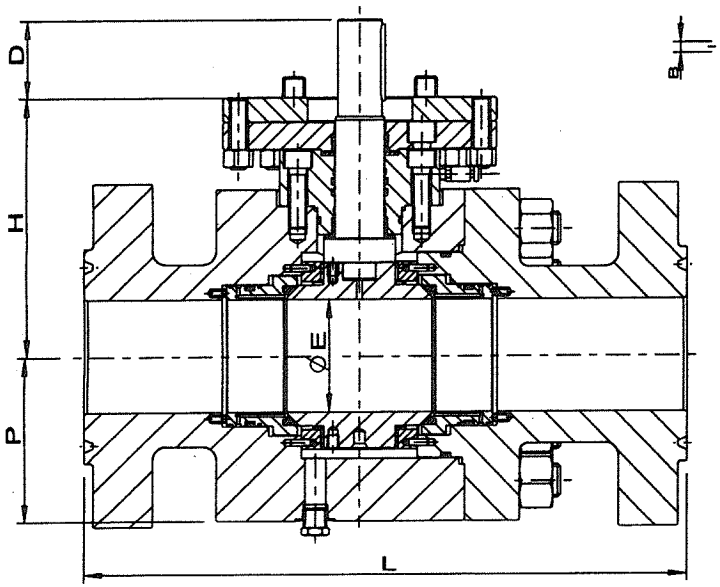

STEM DETAIL

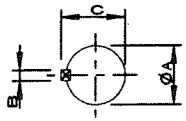

ESECUZIONE "C"

ANSI 900 - PN 160

DN	80	100
Ø"	3"	4"
ØE	76	102
L (RF)	381	457
L (BW)	381	457
L (RJ)	384	460
D	52	71
H	195	212
P	130	159
ØA	35	40
C / B	38 / 10	43,5 / 12
Kg	95	161
Max Torque(Nm)	680	1275
Stem Shear(Nm)	2590*	3837*

ANSI 1500 - PN 250

DN	80	100
Ø"	3"	4"
ØE	76	102
L (RF)	470	546
L (BW)	470	546
L (RJ)	473	549
D	63	71
H	192	234
P	141	164
ØA	38	40
C / B	41 / 10	43,5 / 12
Kg	142	227
Max Torque(Nm)	1365	1875
Stem Shear(Nm)	3288*	3837*

ANSI 2500 - PN 420

DN	80
Ø"	3"
ØE	63
L (RF)	578
L (BW)	578
L (RJ)	584
D	71
H	239
P	159
ØA	40
C / B	43,5 / 12
Kg	241
Max Torque(Nm)	1456
Stem Shear(Nm)	3837*

OC20154.26

* Stem Material: ASTM A182 F51
** Stem Material: ASTM A182 F316

CE

Notified Body
Identification No.
0948

INDICE	DATA	FIRMA	NOTE	INDICE	DATA	FIRMA	NOTE
1	30/11/15		Revisione generale				
0	03/05/02		Prima emissione	2	22/02/17		Aggiornamento normat. e mat. valv.

MODIFICHE

	DISEGNATO	CONTROLLATO	APPROVATO	DISEGNO DIMOSTRATIVO	PESO
DATA	22/02/17	22/02/17	24/02/17		SUPERFICE
FIRMA	G.M.	F.P.	M.G.		

DESCRIZIONE DISEGNO RAPPRESENTATIVO DELLA FAMIGLIA VALVOLE TRUNNION MOUNTED

REPRESENTATIVE DRAWING OF TRUNNION MOUNTED BALL VALVES

ALFA VALVOLE
A Unit of IDEX Corporation

SCALA ---

DIS. N° S4654

Sh. 5 of 5

PROPRIETÀ RISERVATA - A TERMINE DELLE VIGENTI LEGGI QUESTO DOCUMENTO NON POTRÀ ESSERE COPIATO, RIPRODOTTO O COMUNICATO AD ALTRE DITTE SENZA NOSTRA AUTORIZZAZIONE SCRITTA.

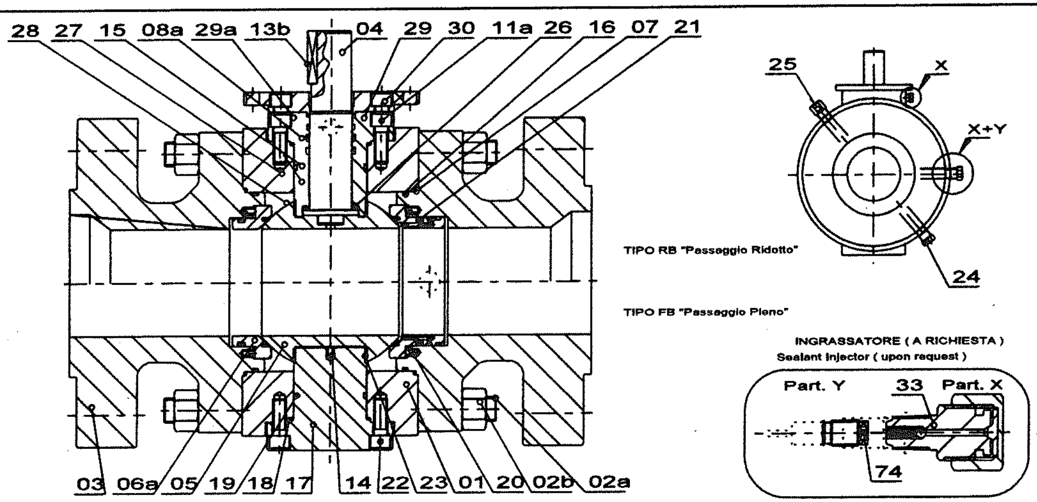

				MATERIALI DI COSTRUZIONE / Materials of construction			
74		VALVOLA DI RITEGNO	CHECK VALVE	ASTM A479 Tp.316	ASTM A479 Tp.316	ASTM A479 Tp.316	2.2
33		INGRASSATORE	INJECTOR	ASTM A479 Tp.316	ASTM A479 Tp.316	ASTM A479 Tp.316	2.2
30		VITE FL. MOTORE	ADAPTER PLATE SCREW	A2-70 EN ISO 3506-1	A2-70 EN ISO 3506-1	A2-70 EN ISO 3506-1	—
29a		FL. MOTORE	ADAPTER PLATE	ASTM A479 Tp.304	ASTM A479 Tp.316	ASTM A105 ASTM A350 LF2	—
29		FL. PREMITRECCIA	GLAND PLATE	ASTM A479 Tp.304-304L ▣	ASTM A479 Tp.316-316L ▣	ASTM A105 ENP ASTM A350 LF2 ENP	3.1
28	*	O-RING PREMITRECCIA	GLAND PLATE O-RING	VITON75 Shore Cl. < 600 90 Shore Cl. > 600	VITON75 Shore Cl. < 600 90 Shore Cl. > 600	VITON75 Shore Cl. < 600 90 Shore Cl. > 600	2.1
27	*	GUARN. PREMITRECCIA	GLAND PLATE GASKET	GRAPHOIL	GRAPHOIL	GRAPHOIL	2.1
26	*	RONDELLA STELO	STEM WASHER	DU-DRY (C.S. + PTFE LINING)	DU-DRY (C.S. + PTFE LINING)	DU-DRY (C.S. + PTFE LINING)	—
25		VALVOLA DI SFIATO	VENT VALVE	ASTM A479 Tp.316	ASTM A479 Tp.316	ASTM A479 Tp.316	2.2
24		TAPPO DRENAGGIO	DRAIN PLUG	ASTM A479 Tp.316	ASTM A479 Tp.316	ASTM A479 Tp.316	2.2
23	*	BOCCOLA SFERA	BALL BUSHING	DU-DRY (C.S. + PTFE LINING)	DU-DRY (C.S. + PTFE LINING)	DU-DRY (C.S. + PTFE LINING)	—
22		VITE PERNO	TRUNNION SCREW	A2-70 EN ISO 3506-1	A2-70 EN ISO 3506-1	A2-70 EN ISO 3506-1	2.2
21	*	O-RING SEGGIO	SEAT O-RING	VITON75 Shore Cl. < 600 90 Shore Cl. > 600	VITON75 Shore Cl. < 600 90 Shore Cl. > 600	VITON75 Shore Cl. < 600 90 Shore Cl. > 600	2.1
20		MOLLE SEGGIO	SEAT SPRING	INCONEL X750	INCONEL X750	INCONEL X750	—
19	*	O-RING PERNO	TRUNNION O-RING	VITON75 Shore Cl. < 600 90 Shore Cl. > 600	VITON75 Shore Cl. < 600 90 Shore Cl. > 600	VITON75 Shore Cl. < 600 90 Shore Cl. > 600	2.1
18	*	GUARN. PERNO	TRUNNION GASKET	GRAPHOIL	GRAPHOIL	GRAPHOIL	2.1
17		PERNO	TRUNNION	ASTM A479 Tp.304-304L ▣	ASTM A479 Tp.316-316L ▣	ASTM A105 ENP ASTM A350 LF2 ENP	3.1
16	*	O-RING CORPO	BODY O-RING	VITON75 Shore Cl. < 600 90 Shore Cl. > 600	VITON75 Shore Cl. < 600 90 Shore Cl. > 600	VITON75 Shore Cl. < 600 90 Shore Cl. > 600	2.1
15	*	O-RING STELO	STEM O-RING	VITON75 Shore Cl. < 600 90 Shore Cl. > 600	VITON75 Shore Cl. < 600 90 Shore Cl. > 600	VITON75 Shore Cl. < 600 90 Shore Cl. > 600	2.1
14		DISP. ANTISTATICO	ANTISTATIC DEVICE	INCONEL X750	INCONEL X750	INCONEL X750	—
13b		CHIAVETTA	KEY	EN 10083-2 C40	EN 10083-2 C40	EN 10083-2 C40	—
11a		VITE PREMITRECCIA	GLAND PLATE SCREW	A2-70 EN ISO 3506-1	A2-70 EN ISO 3506-1	A2-70 EN ISO 3506-1	—
08a	*	GUARN. STELO	PACKING	GRAPHOIL	GRAPHOIL	GRAPHOIL	2.1
07	*	GUARN. CORPO	BODY GASKET	GRAPHOIL	GRAPHOIL	GRAPHOIL	2.1
06a	*	SEGGIO	SEAT RING	ASTM A479/A182 Tp.304 ENP INSERTS INVEX Cl. ≤600 DEVLON/PEEK Cl. > 600	ASTM A479/A182 Tp.316 ENP INSERTS INVEX Cl. ≤600 DEVLON/PEEK Cl. > 600	ASTM A105 ENP - ASTM A350 LF2 ENP ASTM A182 Tp.316-316L INSERTS INVEX Cl. ≤600 DEVLON/PEEK Cl. > 600	2.1
05	*	SFERA	BALL	ASTM A479/A182 Tp.304-304L ▣ ASTM A479/A182 Tp.316-316L ASTM A182 F51 ASTM A451 CPF8M / A351 CF8M	ASTM A479/A182 Tp.316-316L ▣ ASTM A182 F51 ASTM A451 CPF8M / A351 CF8M	ASTM A105 ENP ASTM A350 LF2 ENP ASTM A479/A182 Tp.316-316L ASTM A182 F51 ASTM A451 CPF8M / A351 CF8M	3.1
04	*	STELO	STEM	ASTM A479 Tp.304-304L ▣ ASTM A182 F51	ASTM A479 Tp.316-316L ▣ ASTM A182 F51	ASTM A479 Tp.316-316L ASTM A182 F51 ASTM A29 Gr.4140	3.1 / 3.2
02a 02b		TIRANTE CORPO DADO TIRANTE CORPO	BODY STUD BODY STUD NUTS	ASTM A193 B8M / A194 Gr.8M ASTM A193 B8 / A194 Gr.8	ASTM A193 B8M / A194 Gr.8M	ASTM A193 B7 / A194 Gr.2H (B7M/2HM) Solo A350 LF2: ASTM A320 L7 / A194 Gr.4 (L7M/7M)	2.2
03 01		CHIUSURA CORPO	CLOSURE BODY	ASTM A479/A182 Tp.304-304L ASTM A351 CF3M-CF3	ASTM A479/A182 Tp.316-316L ASTM A351 CF8M-CF8	ASTM A105 / ASTM A216 WCB ASTM A350 LF2 / ASTM A352 LCB	3.1
POS	Ricambi Spares	PARTICOLARI	PART NAME				Certificato EN 10204 Material Cert. to EN 10204

LIMITI DI IMPIEGO / Use Limits				
MODELLO Model	PN10-16-20 ANSI 150	PN25-40 ANSI 300	PN100 ANSI 600	
DIAMETRI NOMINALI Nominal Sizes FB RB	150 - 250 200 - 350	150 - 250 200 - 350	150 - 250 200 - 350	
Pressione Max. Esercizio Tamb. (bar) Maximum Working Press. Tamb. (bar)	PN10 -> 10 PN16 -> 16 ANSI 150 -> 20	PN25 -> 25 PN40 -> 40 ANSI 300 -> 51	PN100 -> 100 ANSI 600 -> 102	
Pressione Max. Esercizio Tmax. (bar) Maximum Working Press. Tmax. (bar)	In accordo a ASME B16.34 per valvole identificate per Classe In accordo a ISO 1092-1 per valvole identificate per PN			
Temperatura Max. TS (°C) Max. Working Temperature TS (°C)	240°C	240°C	240°C	
Pressione Collaudo (bar) Body Test (bar)	PN10 -> 15 PN16 -> 24 ANSI 150 -> 30	PN25 -> 38 PN40 -> 60 ANSI 300 -> 77	PN100 -> 150 ANSI 600 -> 153	
Temperatura Min. TSmin. (°C) Min. Working Temperature TSmin (°C)	-29°C per A105 /A216 WCB -40°C per A350LF2 Classe 2 / A352 LCB } con controllo della tenacità a temperatura TR quando inferiore a 21°C / with impact test at temperature TR when lower of 21°C -46°C per corpi inox senza controllo della tenacità -196°C per corpi inox senza controllo della tenacità } valvola senza O-Ring e con Lip Seals / valve without O-Ring and with Lip Seals			
Temp. Min. Verifica Resilienza TR (°C) Temp. of Impact Test Verification TR (°C)	In Accordo alle normativa EN13345-2 par. 4.1.6 e Annex B According to the Standard EN13345-2 par. 4.1.6 and Annex B			

SPESSORI Thickness DIMENSIONI /Base Dimensions	ANSI B16.34 / ASME VIII Div.1 ANSI B16.34 / API 6D
ESTREMITA' FLANGIATE Flanged Ends	ANSI B16.5 EN 1092-1
RISALTO FLANGE DI ESTREMITA' Facing	ANSI B16.5 RF - LF/SF - LM/SM - LG/SG - LT/ST EN 1092-1: Type A (Flat Face), Type B1 & B2 (Raised Face) Type C (Tongue), Type D (Groove) Type E (Spigot), Type F (Recess)
ESTREMITA' A SALDARE Welding Ends	ANSI B16.25
SCARTAMENTO Face to Face	ANSI B16.10 / API6D (Appendix C - Tab. C.3)

ATTACCO ATTUATORE Top Drilling ISO 5211

COMANDO Operator	PN10-16-20 ANSI 150	PN25-40 ANSI 300	PN100 ANSI 600
RIDUTTORE MANUALE Gear	DN ≥150	DN ≥150	DN ≥150

FLUIDI Media	Group 1 (Dangerous) 2014/68/UE "PED", art. 13 Liquids and Gases - Category III Group 1 (Dangerous) 2014/68/UE "PED", art. 13 Liquids and Gases - Category III
INCENDIO ESTERNO Fire Safe	API Std. 607 V^ Ed. / ISO 10497
CONTROLLO EMISSIONI Emissions	TA-LUFT / ISO 15848-1
COLLAUDO FINALE Final Test	BS EN ISO 17292 / API6D / ANSI B16.104 / EN 12266-1
CARICHI SIMULTANEI Simultaneous loading	Pressione, Flessione dalle Linee, Carichi Assiali dalle Linee Inside Pressure, Bending, Axial Loead from piping
CARICHI DA VENTO Wind Loads	Non Applicabili in forza a ASME III Subsect.NB Not Applicable according to ASME III Subsect.NB
CARICHI DA TERREMOTO Earthquake loads	Gli assiemi valvola+attuatore sono verificati a scosse di terremoto che incrementino al Max del 40% il peso proprio dell'attuatore e del coperchio superiore valvola Valve and actuator assembly is calculated for earthquakes with magniture incrementing 40% Max dead weights
FATICA DA AVVIAMENTI Pressure Cycling Fatique	Non Applicabili in forza a ASME III Subsect.NB Not Applicable according to ASME III Subsect.NB
FATICA DA OSCILLAZIONI DI PRESSIONE Pressure Oscillation Fatique	Non Applicabili in forza a ASME III Subsect.NB Not Applicable according to ASME III Subsect.NB
NUMERO MAX. ORE DI ESERCIZIO Valve Life	Funzione delle reali condizioni di esercizio ma non superiore a: Function of actual working conditions but not longer than: - 100.000 ore con interventi periodici / hours with periodics interventions - 1.500 cicli pressurizzazione-depressurizzazione per corpi in acciaio al carbonio cycles of valve pressurizing and de-pressurizing with carbon steel bodies - 13.000 cicli pressurizzazione-depressurizzazione per corpi in acciaio inossidabile cycles of valve pressurizing and de-pressurizing with stainless steel bodies - 50.000 cicli di aper.-chius. per serv. liquidi / open-close cycl. on liquid serv. - 10.000 cicli di aper.-chius. per serv. gas / open-close cycles on gas services
SOVRASPESSORE per CORROSIONE Corrosion overthickness	3mm (solo valvole acciaio al carbonio / carbon steel only)

Notified Body
Identification No.
0948

▣ ENP a richiesta
ENP upon request

1	11/03/10		Aggiornamento norme						
0	25/02/02		Prima emissione		2	02/12/15		Revisione generale	
INDICE	DATA	FIRMA	NOTE		INDICE	DATA	FIRMA	NOTE	

MODIFICHE

	DISEGNATO	CONTROLLATO	APPROVATO
DATA	02/02/15	02/02/15	02/02/15
FIRMA	L.C.	F.P.	M.G.

DISEGNO COSTRUTTIVO

PESO

SUPERFICE

DESCRIZIONE: DISEGNO RAPPRESENTATIVO DELLA FAMIGLIA VALVOLE TRUNNION MOUNTED

REPRESENTATIVE DRAWING OF TRUNNION MOUNTED BALL VALVES

ALFA VALVOLE
A Unit of IDEX Corporation

SCALA: ---

DIS. N° S4500

Sh. 1 of 4

PROPRIETA' RISERVATA - A TERMINE DELLE VIGENTI LEGGI QUESTO DOCUMENTO NON POTRA' ESSERE COPIATO, RIPRODOTTO O COMUNICATO AD ALTRE O A DITTE SENZA NOSTRA AUTORIZZAZIONE SCRITTA.

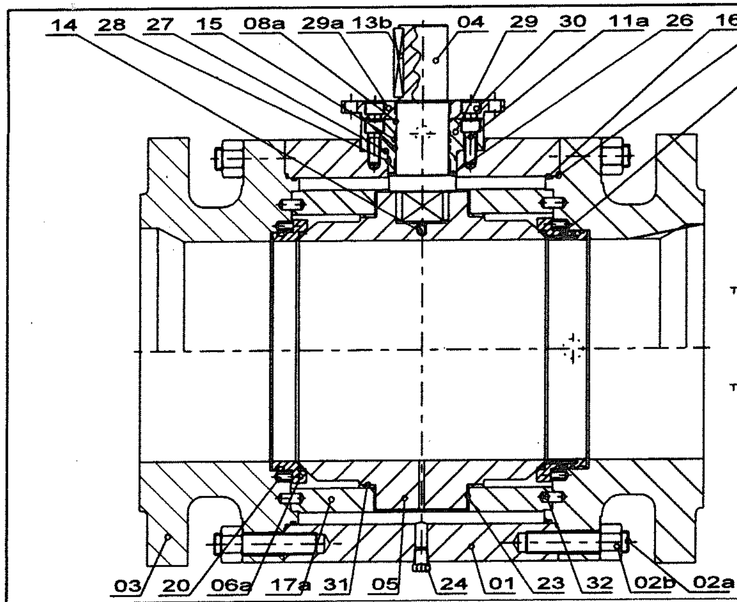

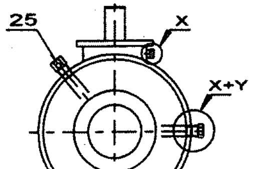

TIPO RB "Passaggio Ridotto"

TIPO FB "Passaggio Totale"

INGRASSATORE (A RICHIESTA)
Sealant Injector (upon request)

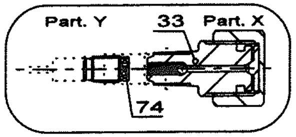

LIMITI DI IMPIEGO / Use Limits						
MODELLO Model	PN10-16-20 ANSI 150	PN25-40 ANSI 300	PN100 ANSI 600	PN160 ANSI 900	PN250 ANSI 1500	PN420 ANSI 2500
DIAMETRI NOMINALI Nominal Sizes FB RB	300 - 1000 350 - 900	300 - 1000 350 - 900	300 - 1000 350 - 900	150 - 750 300 - 350	150 - 500 200 - 350	100 - 250 150 - 300
Pressione Max. Esercizio Tamb. (bar) Maximum Working Press. Tamb. (bar)	PN10 -> 10 PN16 -> 16 ANSI 150 -> 20	PN25 -> 25 PN40 -> 40 ANSI 300 -> 51	PN100 -> 100 ANSI 600 -> 102	PN160 -> 160 ANSI 900 -> 153	PN250 -> 250 ANSI 1500 -> 255	PN420 -> 420 ANSI 2500 -> 425
Pressione Max. Esercizio Tmax. (bar) Maximum Working Press. Tmax. (bar)	In accordo a ASME B16.34 per valvole identificate per Classe In accordo a ISO 1092-1 per valvole identificate per PN					
Temperatura Max. TS (°C) Max. Working Temperature TS (°C)	240°C	240°C	240°C	240°C	240°C	240°C
Pressione Collaudo (bar) Body Test (bar)	PN10 -> 15 PN16 -> 24 ANSI 150 -> 30	PN25 -> 38 PN40 -> 60 ANSI 300 -> 77	PN100 -> 150 ANSI 600 -> 153	PN160 -> 240 ANSI 900 -> 230	PN250 -> 375 ANSI 1500 -> 383	PN420 -> 630 ANSI 2500 -> 638
Temperature Min. TSmin. (°C) Min. Working Temperature TSmin (°C)	-29°C per A105 /A216 WCB -40°C per A350LF2 Classe 2 / A352 LCB -46°C per corpi inox senza controllo della tenacità } con controllo della tenacità a temperatura TR quando inferiore a 21°C / with impact test at temperature TR when lower of 21°C -196°C per corpi inox senza controllo della tenacità } valvole senza O-Ring e con Lip Seals / valve without O-Ring and with Lip Seals					
Temp. Min. Verifica Resilienza TR (°C) Temp. of Impact Test Verification TR (°C)	In Accordo alla normativa EN13345-2 par. 4.1.6 e Annex B According to the Standard EN13345-2 par. 4.1.6 and Annex B					

SPESSORI /Thickness DIMENSIONI /Base Dimensions	ANSI B16.34 / ASME VIII Div.1 ANSI B16.34 / API 6D
ESTREMITA' FLANGIATE Flanged Ends	ANSI B16.5 EN 1092-1
RISALTO FLANGE DI ESTREMITA' Facing	ANSI B16.5 RF - LF/SF - LM/SM - LG/SG - LT/ST EN 1092-1: Type A (Flat Face), Type B1 & B2 (Raised Face) Type C (Tongue), Type D (Groove) Type E (Spigot), Type F (Recess)
ESTREMITA' A SALDARE Welding Ends	ANSI B16.25
SCARTAMENTI Face to Face	ANSI B16.10 API6D (Appendix C - Tab. C.3)

ATTACCO ATTUATORE Top Drilling ISO 5211

COMANDO Operator	PN10-16-20 ANSI 150	PN25-40 ANSI 300	PN100 ANSI 600	PN160 ANSI 900	PN250 ANSI 1500	PN420 ANSI 2500
RIDUTTORE MANUALE Gear	DN ≥150	DN ≥150	DN ≥150	DN ≥100	DN ≥100	DN ≥100

FLUIDI Media	Group 1 (Dangerous) 2014/68/UE "PED", art. 13 Liquids and Gases - Category III Group 1 (Dangerous) 2014/68/UE "PED", art. 13 Liquids and Gases - Category III
INCENDIO ESTERNO Fire Safe	API Std. 607 V^ Ed. / ISO 10497
CONTROLLO EMISSIONI Emissions	TA-LUFT / ISO 15848-1
COLLAUDO FINALE Final Test	BS EN ISO 17292 / API6D / ANSI B16.104 / EN 12266-1
CARICHI SIMULTANEI Simultaneous loading	Pressione, Flessione dalle Linee, Carichi Assiali dalle Linee Inside Pressure, Bending, Axial Loead from piping
CARICHI DA VENTO Wind Loads	Non Applicabili in forza a ASME III Subsect.NB Not Applicable according to ASME III Subsect.NB
CARICHI DA TERREMOTO Earthquake loads	Gli assiemi valvola+attuatore sono verificati a scosse di terremoto che incrementino al Max del 40% il peso proprio dell'attuatore e del coperchio superiore valvola Valve and actuator assembly is calculated for earthquakes with magniture incrementing 40% Max dead weights
FATICA DA AVVIAMENTI Pressure Cycling Fatique	Non Applicabili in forza a ASME III Subsect.NB Not Applicable according to ASME III Subsect.NB
FATICA DA OSCILLAZIONI DI PRESSIONE Pressure Oscillation Fatique	Non Applicabili in forza a ASME III Subsect.NB Not Applicable according to ASME III Subsect.NB
NUMERO MAX. ORE DI ESERCIZIO Valve Life	Funzione delle reali condizioni di esercizio ma non superiore a: Function of actual working conditions but not longer than: - 100.000 ore con interventi periodici / hours with periodics interventions - 1.500 cicli pressurizzazione-depressurizzazione per corpi in acciaio al carbonio / cycles of valve pressurizing and de-pressurizing with carbon steel bodies - 13.000 cicli pressurizzazione-depressurizzazione per corpi in acciaio inossidabile / cycles of valve pressurizing and de-pressurizing with stainless steel bodies - 50.000 cicli di apertura-chiusura per servizi liquidi / open-close cycles on liquid services - 10.000 cicli di apertura-chiusura per servizi gas / open-close cycles on gas services
SOVRASPESSORE per CORROSIONE Corrosion overthickness	3 mm (solo valvole acciaio al carbonio / carbon steel only)

0C2015

Notified Body
Identification No.
0948

■ ENP a richiesta
ENP a richiesta

MATERIALI DI COSTRUZIONE / Materials of construction							
74		VALVOLA DI RITEGNO	CHECK VALVE	ASTM A479 Tp.316	ASTM A479 Tp.316	ASTM A479 Tp.316	2.2
33		INGRASSATORE	INJECTOR	ASTM A479 Tp.316	ASTM A479 Tp.316	ASTM A479 Tp.316	2.2
32		SPINA	PIN	100Cr6 EN ISO 683-17	100Cr6 EN ISO 683-17	100Cr6 EN ISO 683-17	—
31		RONDELLA SFERA	THRUST WASHER	DU-DRY (C.S. + PTFE LINING)	DU-DRY (C.S. + PTFE LINING)	DU-DRY (C.S. + PTFE LINING)	—
30		VITE FL. MOTORE	ADAPTER PLATE SCREW	A2-70 EN ISO 3506-1	A2-70 EN ISO 3506-1	A2-70 EN ISO 3506-1	—
29a		FL. MOTORE	ADAPTER PLATE	ASTM A479 Tp.304-304L	ASTM A479 Tp.316-316L	ASTM A105 ASTM A350 LF2	—
29		FL. PREMITRECCIA	GLAND PLATE	ASTM A479 Tp.304-304L ■	ASTM A479 Tp.316-316L ■	ASTM A105 ENP ASTM A350 LF2 ENP	3.1
28	*	O-RING PREMITRECCIA	GLAND PLATE O-RING	VITON75 Shore Cl. < 600 90 Shore Cl. > 600	VITON75 Shore Cl. < 600 90 Shore Cl. > 600	VITON75 Shore Cl. < 600 90 Shore Cl. > 600	2.1
27	*	GUARN. PREMITRECCIA	GLAND PLATE GASKET	GRAPHOIL	GRAPHOIL	GRAPHOIL	2.1
26	*	RONDELLA STELO	STEM WASHER	DU-DRY (C.S. + PTFE LINING)	DU-DRY (C.S. + PTFE LINING)	DU-DRY (C.S. + PTFE LINING)	—
25		TAPPO DI SFIATO	BLEED PLUG	ASTM A182 Tp.316	ASTM A182 Tp.316	ASTM A182 Tp.316	2.2
24		TAPPO DRENAGGIO	DRAIN PLUG	ASTM A182 Tp.316	ASTM A182 Tp.316	ASTM A182 Tp.316	2.2
23	*	BOCCOLA SFERA	BALL BUSHING	DU-DRY (C.S. + PTFE LINING)	DU-DRY (C.S. + PTFE LINING)	DU-DRY (C.S. + PTFE LINING)	—
22		VITE PERNO	TRUNNION SCREW	A2-70 EN ISO 3506-1	A2-70 EN ISO 3506-1	A2-70 EN ISO 3506-1	2.2
21	*	O-RING SEGGIO	SEAT O-RING	VITON75 Shore Cl. < 600 90 Shore Cl. > 600	VITON75 Shore Cl. < 600 90 Shore Cl. > 600	VITON75 Shore Cl. < 600 90 Shore Cl. > 600	2.1
20		MOLLE SEGGIO	SEAT SPRING	INCONEL X750	INCONEL X750	INCONEL X750	—
17a		PIASTRE SFERA	BALL TRUNNION	X2CrNiMo17-12-2 EN 10088-2	X2CrNiMo17-12-2 EN 10088-2	S235JR EN 10025-2	—
16	*	O-RING CORPO	BODY O-RING	VITON75 Shore Cl. < 600 90 Shore Cl. > 600	VITON75 Shore Cl. < 600 90 Shore Cl. > 600	VITON75 Shore Cl. < 600 90 Shore Cl. > 600	2.1
15	*	O-RING STELO	STEM O-RING	VITON75 Shore Cl. < 600 90 Shore Cl. > 600	VITON75 Shore Cl. < 600 90 Shore Cl. > 600	VITON75 Shore Cl. < 600 90 Shore Cl. > 600	2.1
14		DISP. ANTISTATICO	ANTISTATIC DEVICE	INCONEL X750	INCONEL X750	INCONEL X750	—
13b		CHIAVETTA	KEY	EN 10083-2 C40	EN 10083-2 C40	EN 10083-2 C40	—
11a		VITE PREMITRECCIA	GLAND PLATE SCREW	A2-70 EN ISO 3506-1	A2-70 EN ISO 3506-1	A2-70 EN ISO 3506-1	2.2
08a	*	GUARN. STELO	PACKING	GRAPHOIL	GRAPHOIL	GRAPHOIL	2.1
07	*	GUARN. CORPO	BODY GASKET	GRAPHOIL	GRAPHOIL	GRAPHOIL	2.1
06a	*	SEGGIO	SEAT RING	ASTM A479/A182 Tp.304 ENP INSERTS INVEX Cl. ≤600 DEVLON/PEEK Cl. > 600	ASTM A479/A182 Tp.316 ENP INSERTS INVEX Cl. ≤600 DEVLON/PEEK Cl. > 600	ASTM A105 ENP - ASTM A350 LF2 ENP INSERTS INVEX Cl. ≤600 DEVLON/PEEK Cl. > 600	2.1
05	*	SFERA	BALL	ASTM A479/A182 Tp.304-304L ■ ASTM A479/A182 Tp.316-316L ASTM A182 F51 ASTM A451 CPF8M / A351 CF8M	ASTM A479/A182 Tp.316-316L ■ ASTM A182 F51 ASTM A451 CPF8M / A351 CF8M	ASTM A105 ENP ASTM A350 LF2 ENP ASTM A479/A182 Tp.316-316L ASTM A182 F51	3.1
04	*	STELO	STEM	ASTM A479 Tp.304-304L ■ ASTM A182 F51	ASTM A479 Tp.316-316L ■ ASTM A182 F51	ASTM A479 Tp.316-316L ASTM A182 F51 ASTM A29 Gr.4140	3.1 / 3.2
02a 02b		TIRANTE CORPO DADO TIRANTE CORPO	BODY STUD BODY STUD NUTS	ASTM A193 B8M / A194 Gr.8M ASTM A193 B8 / A194 Gr.8	ASTM A193 B8M / A194 Gr.8M	ASTM A193 B7 / A194 Gr.2H (B7M/2HM) Solo A350 LF2: ASTM A320 L7 / A194 Gr.4 (L7M/7M)	2.2
03 01		CHIUSURA CORPO	CLOSURE BODY	ASTM A479/A182 Tp.304-304L ASTM A351 CF3M-CF3	ASTM A479/A182 Tp.316-316L ASTM A351 CF8M-CF8	ASTM A105 / ASTM A216 WCB ASTM A350 LF2 / ASTM A352 LCB	3.1
POS	Ricambi Spares	PARTICOLARI	PART NAME				Certificato EN 10204 Material Cert. to EN 10204

INDICE	DATA	FIRMA	NOTE	INDICE	DATA	FIRMA	NOTE
1	11/03/10		Aggiornamento norme				
0	25/02/02		Prima emissione	2	02/12/15		Revisione generale

MODIFICHE

	DISEGNATO	CONTROLLATO	APPROVATO
DATA	02/02/15	02/02/15	02/02/15
FIRMA	L.C.	F.P.	M.G.

DISEGNO DIMOSTRATIVO

PESO

SUPERFICE

DESCRIZIONE DISEGNO RAPPRESENTATIVO DELLA FAMIGLIA VALVOLE TRUNNION MOUNTED

REPRESENTATIVE DRAWING OF TRUNNION MOUNTED BALL VALVES

ALFA VALVOLE
A Unit of IDEX Corporation

SCALA ---

DIS. N° S4500

Sh. 2 of 4

PROPRIETA' RISERVATA - A TERMINE DELLE VIGENTI LEGGI QUESTO DOCUMENTO NON POTRA' ESSERE COPIATO, RIPRODOTTO O COMUNICATO AD ALTRE O A DITTE SENZA NOSTRA AUTORIZZAZIONE SCRITTA.

ESECUZIONE " A "

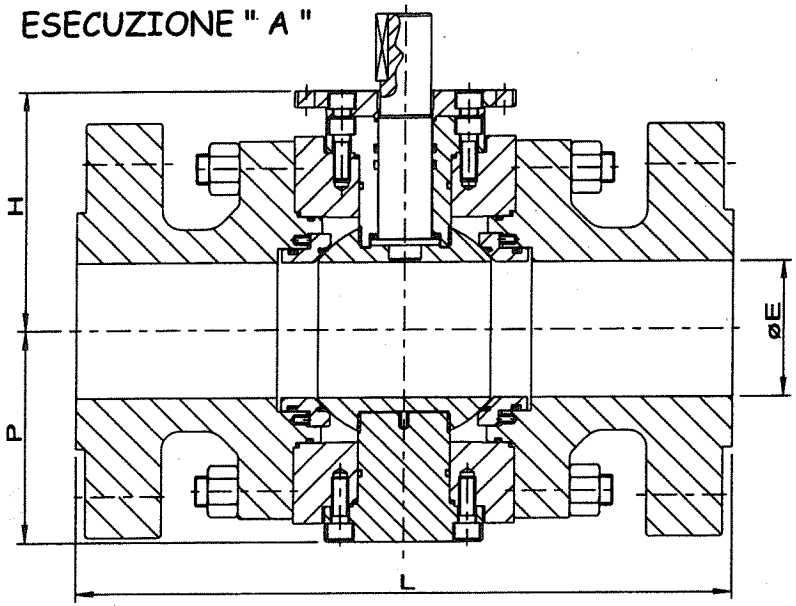

ESECUZIONE " B "

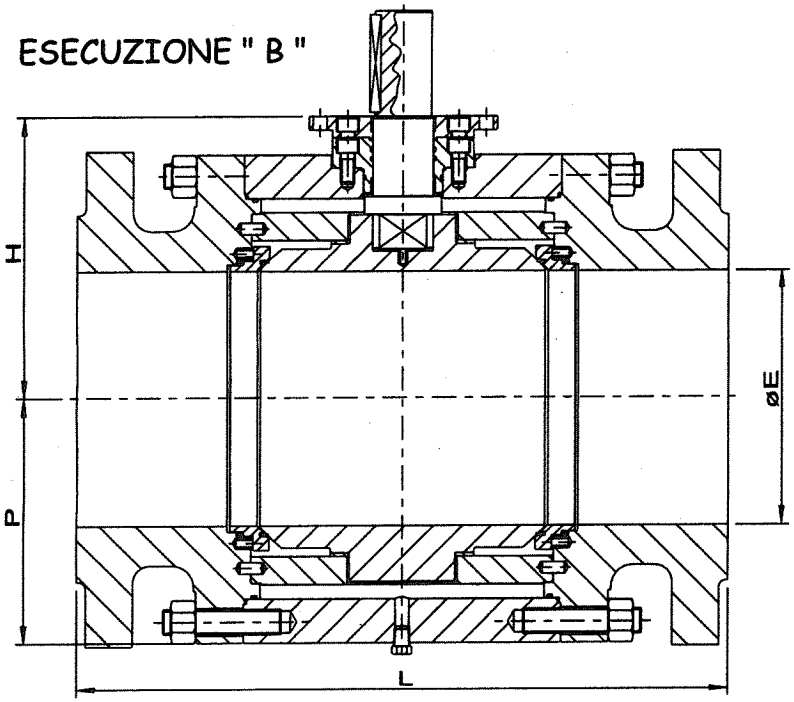

DIMENSIONI - DIMENSIONS - DIMENSIONS - ABMESSUNGEN

ESECUZIONE " A "

ANSI 150

DN	150	200	250
Ø"	6"	8"	10"
ØE	152	203	254
L (RF)	394	457	533
L (BW)	457	521	559
L (RJ)	406	470	546
H	200	236	275
P	176	205	245
Max Torque(Nm)	515	791	1058

ANSI 300

DN	150	200	250
Ø"	6"	8"	10"
ØE	152	203	254
L (RF)	403	502	568
L (BW)	457	521	559
L (RJ)	419	518	584
H	200	236	275
P	176	205	245
Max Torque(Nm)	813	1256	1636

ANSI 600

DN	150	200	250
Ø"	6"	8"	10"
ØE	152	203	254
L (RF)	559	660	787
L (BW)	559	660	787
L (RJ)	562	664	791
H	200	251	298
P	176	225	260
Max Torque(Nm)	1050	2011	2572

ESECUZIONE " B "

ANSI 150

DN	300	350	400	450	500
Ø"	12"	14"	16"	18"	20"
ØE	305	337	387	438	489
L (RF)	610	686	762	864	914
L (BW)	635	762	838	914	991
L (RJ)	622	699	775	876	927
H	317	360	420	450	485
P	310	328	347	380	420
Max Torque(Nm)	1332	2236	3014	5094	6405

ANSI 300

DN	300	350	400	500	750
Ø"	12"	14"	16"	20"	28"
ØE	305	337	387	489	684
L (RF)	648	762	838	991	1346
L (BW)	635	762	838	991	1346
L (RJ)	664	778	854	1010	1372
H	317	360	420	508	670
P	310	328	347	440	585
Max Torque(Nm)	1998	3372	4250	10993	28285

ANSI 600

DN	300	350	400	450	500
Ø"	12"	14"	16"	18"	20"
ØE	305	337	387	438	489
L (RF)	838	889	991	1092	1194
L (BW)	838	889	991	1092	1194
L (RJ)	841	892	994	1095	1200
H	372	400	459	488	519
P	315	336	390	418	450
Max Torque(Nm)	3078	5214	6954	10000	18500

ANSI 900

DN	150	200	250	300
Ø"	6"	8"	10"	12"
ØE	152	203	252	303
L (RF)	610	737	838	965
L (BW)	610	737	838	965
L (RJ)	613	740	841	968
H	264	290	341	399
P	190	220	265	328
Max Torque(Nm)	1784	2767	3254	5600

ANSI 1500

DN	150	200	250	300	400
Ø"	6"	8"	10"	12"	16"
ØE	146	193	241	287	362
L (RF)	705	832	991	1130	1384
L (BW)	705	832	991	1130	1384
L (RJ)	711	841	1000	1146	1407
H	285	333	370	417	548
P	314	365	410	425	600
Max Torque(Nm)	2752	4500	7300	10700	19730

ANSI 2500

DN	100	150	200	250
Ø"	4"	6"	8"	10"
ØE	89	132	179	223
L (RF)	673	914	1022	1270
L (BW)	673	914	1022	1270
L (RJ)	683	927	1038	1292
H	271.5	330	411	475
P	302	364	460	510
Max Torque(Nm)	1350	2950	4680	9340

0C20154.26

Notified Body Identification No.
0948

INDICE	DATA	FIRMA	NOTE	INDICE	DATA	FIRMA	NOTE
1	11/03/10		Aggiornato norme				
0	25/02/02		Prima emissione	2	02/12/15		Revisione generale

MODIFICHE

	DISEGNATO	CONTROLLATO	APPROVATO
DATA	02/12/15	02/12/15	02/12/15
FIRMA	L.C.	F.P.	M.G.

DISEGNO DIMOSTRATIVO

PESO

SUPERFICE

DESCRIZIONE: DISEGNO RAPPRESENTATIVO DELLA FAMIGLIA VALVOLE TRUNNION MOUNTED FB

FB REPRESENTATIVE DRAWING OF TRUNNION MOUNTED BALL VALVES

ALFA VALVOLE
A Unit of IDEX Corporation

SCALA ---

DIS. N° S4500

Sh. 3 of 4

PROPRIETÀ RISERVATA - A TERMINE DELLE VIGENTI LEGGI QUESTO DOCUMENTO NON POTRÀ ESSERE COPIATO, RIPRODOTTO O COMUNICATO AD ALTRE O A DITTE SENZA NOSTRA AUTORIZZAZIONE SCRITTA.

ESECUZIONE " A "

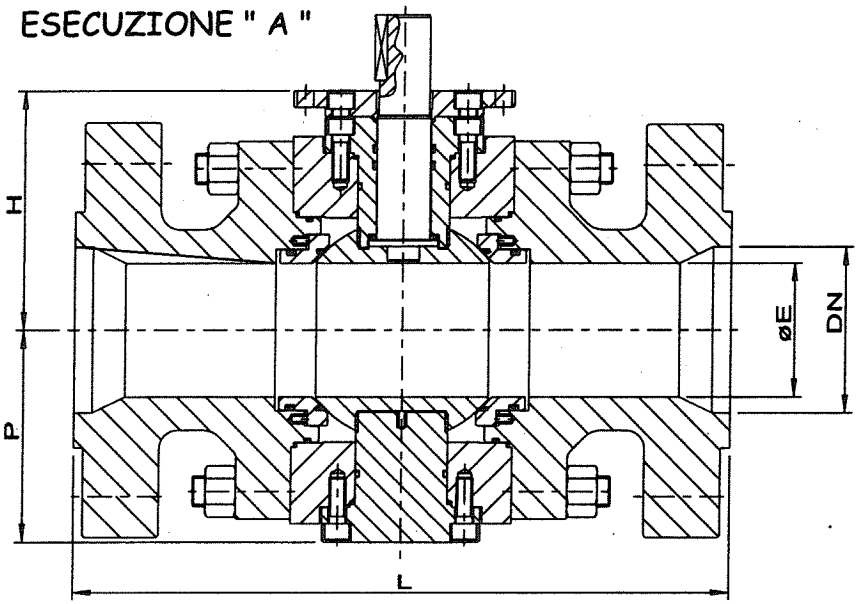

ESECUZIONE " B "

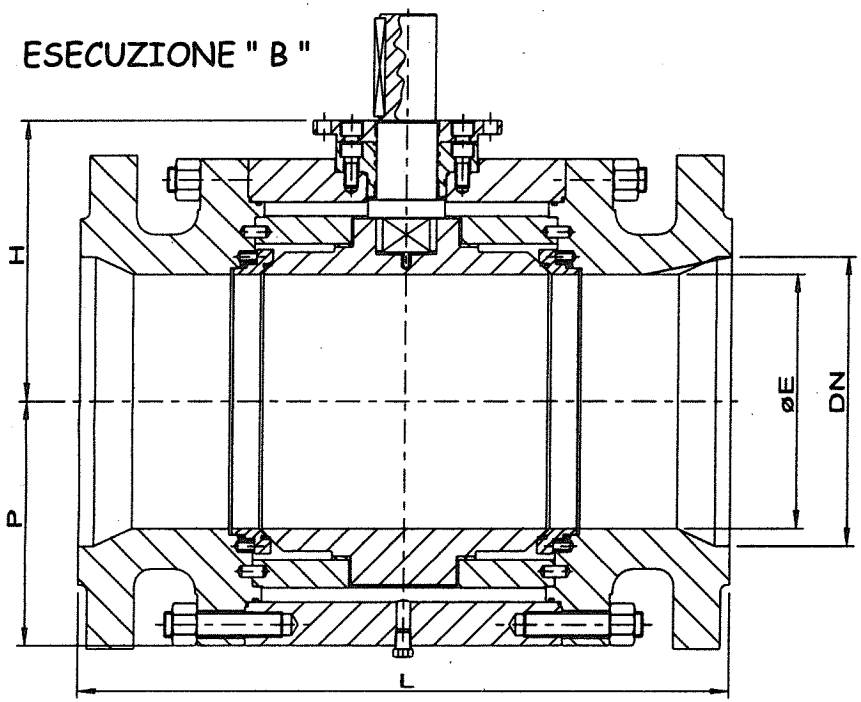

DIMENSIONI - DIMENSIONS - DIMENSIONS - ABMESSUNGEN

ESECUZIONE " A "

ANSI 150

DN	200x150	250x150	300x200	350x250
Ø*	8"x6"	10"x6"	12"x8"	14"x10"
ØE	152	152	203	254
L (RF)	457	533	610	686
L (BW)	521	559	635	762
L (RJ)	470	546	622	699
H	200	200	236	275
P	176	176	205	245
Max Torque(Nm)	515	515	791	1058

ANSI 300

DN	200x150	250x150	300x200	350x250
Ø*	8"x6"	10"x6"	12"x8"	14"x10"
ØE	152	152	203	254
L (RF)	502	568	648	762
L (BW)	521	559	635	762
L (RJ)	518	584	664	778
H	200	200	236	275
P	176	176	205	245
Max Torque(Nm)	813	913	1256	1636

ANSI 600

DN	200x150	250x150	300x200	350x250
Ø*	8"x6"	10"x6"	12"x8"	14"x10"
ØE	152	152	203	254
L (RF)	660	787	838	889
L (BW)	660	787	838	889
L (RJ)	664	791	841	892
H	200	200	251	298
P	176	176	225	260
Max Torque(Nm)	1050	1050	2011	2572

ESECUZIONE " B "

ANSI 150

DN	400x300	450x350	500x400	600x500
Ø*	16"x12"	18"x14"	20"x16"	24"x20"
ØE	305	337	387	489
L (RF)	762	864	914	1067
L (BW)	838	914	991	1143
L (RJ)	775	876	927	1080
H	317	360	420	485
P	310	328	347	420
Max Torque(Nm)	1332	2236	3014	6405

ANSI 300

DN	400x300	450x350	500x400
Ø*	16"x12"	18"x14"	20"x16"
ØE	305	337	387
L (RF)	838	914	991
L (BW)	838	914	991
L (RJ)	854	930	1010
H	317	360	420
P	310	328	347
Max Torque(Nm)	1998	3372	4250

ANSI 600

DN	400x300	450x350	500x400
Ø*	16"x12"	18"x14"	20"x16"
ØE	305	337	387
L (RF)	991	1092	1194
L (BW)	991	1092	1194
L (RJ)	994	1095	1200
H	372	400	459
P	315	336	390
Max Torque(Nm)	3078	5214	6954

ANSI 900

DN	200x150	250x150	300x200
Ø*	8"x6"	10"x6"	12"x8"
ØE	152	152	203
L (RF)	737	838	965
L (BW)	737	838	965
L (RJ)	740	841	968
H	264	264	290
P	190	190	220
Max Torque(Nm)	1784	1784	2767

ANSI 1500

DN	200x150
Ø*	8"x6"
ØE	146
L (RF)	832
L (BW)	832
L (RJ)	841
H	255
P	185
Max Torque(Nm)	2752

ANSI 2500

DN	150x100	200x150
Ø*	6"x4"	8"x6"
ØE	89	133
L (RF)	914	1022
L (BW)	914	1022
L (RJ)	927	1036
H	250	308
P	175	235
Max Torque(Nm)	2136	5300

0C20154.26

Notified Body Identification No.
0948

1	11/03/10		Aggiornamento norme					
0	25/02/02		Prima emissione	2	02/12/15		Revisione generale	
INDICE	DATA	FIRMA	NOTE	INDICE	DATA	FIRMA	NOTE	

MODIFICHE

	DISEGNATO	CONTROLLATO	APPROVATO	DISEGNO DIMOSTRATIVO	PESO
DATA	02/12/15	02/12/15	02/12/15		
FIRMA	L.C.	F.P.	M.G.		SUPERFICE

DESCRIZIONE DISEGNO RAPPRESENTATIVO DELLA FAMIGLIA VALVOLE TRUNNION MOUNTED RB

RB REPRESENTATIVE DRAWING OF TRUNNION MOUNTED BALL VALVES

ALFA VALVOLE
A Unit of IDEX Corporation

SCALA ---

DIS. N° S4500

Sh. 4 of 4

PROPRIETA' RISERVATA - A TERMINE DELLE VIGENTI LEGGI QUESTO DOCUMENTO NON POTRA' ESSERE COPIATO, RIPRODOTTO O COMUNICATO AD ALTRE O A DITTE SENZA NOSTRA AUTORIZZAZIONE SCRITTA.